rotork®

Keeping the World Flowing
for Future Generations

ExMax レンジ

スプリングリターンオプション搭載90°回転用電動バルブアクチュエータ
5 – 150 Nm, 45 – 1350 lbf.in

非常に重要なフロー制御アプリケーションで高い信頼性を発揮

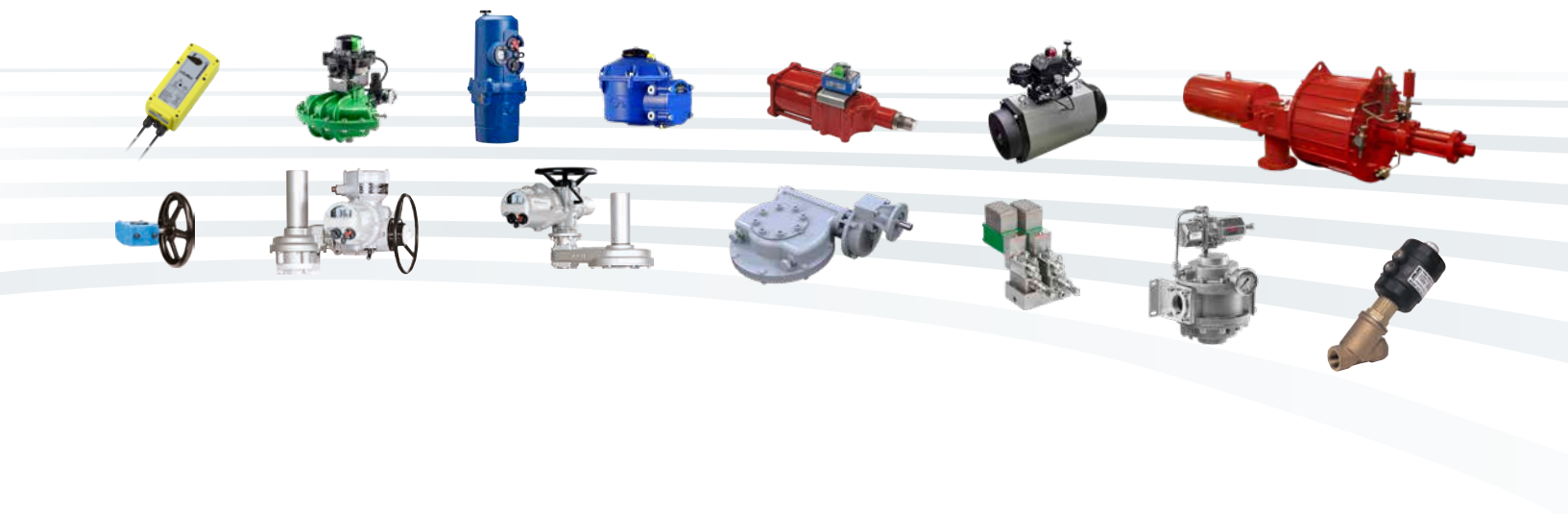

必要時に確実に作動

非常に重要なアプリケーション及び環境で確かな信頼性を発揮します。

ロトルク製品は、使用頻度を問わず、確実且つ効率的に動作します。

世界各地の拠点で品質重視の生産

当社は、60年以上の産業知識及びアプリケーション知識を活かして設計した製品を提供しています。

当社では自社で研究・開発を行っており、様々な産業の様々なアプリケーションに最先端の製品を提供することが可能です。

お客様視点のサービス及びグローバルサポート

ロトルクはお客様の課題を解決し、個々のお客様ニーズに合わせて新たなソリューションを開発致します。

初回のお問合せから製品の取り付け、長期のアフターサービスに至るまで、専用の、専門サービス及びサポートを提供致します。

低所有コスト

長期的に信頼性を維持し、長寿命を実現します。

ロトルクは、長期所有に伴うコストを削減し、プロセスやプラントの効率化を支援致します。

ExMax レンジ

セクション	ページ
Rotork	2
ExMax の特徴	4
バルブの自動化	6
寸法図	7
Sサイズ90°回転用アクチュエータ(5〜30Nm)	8
サイズSアクチュエータの仕様とアクセサリ	9
サイズM 90°回転用アクチュエータ(30-150Nm)	10
サイズMアクチュエータの仕様とアクセサリ	11

幅広い製品展開で多種多様な産業をサポート

ロトルク製品は、発電、石油＆ガス、水道＆下水、HVAC、海洋、鉱業、パルプ＆製紙、食品＆飲料、薬品、化学といったあらゆる部門で高い効率、確かな安全、環境保護を提供しています。

マーケットリーダー且つテクニカルイノベーター

当社は、フロー制御部門において60年以上に渡り、マーケットリーダーとして評価されてきました。

流体、ガス、粉体の流量制御はロトルクにお任せ下さい。これらを安全に制御するための革新的なソリューションを提供致します。

グローバルな存在感現場密着型サービス

当社は現場でのサポートが可能なグローバルカンパニーです。

当社は世界中に製造拠点、サービスセンター、営業所を構えておりますので、抜群のカスタマーサービス、迅速な納品、リアルタイムのサポートを提供することが可能です。

ESG(環境、社会、企業統治)は当社ビジネスの中心である

当社では、環境、社会、企業統治への取り組みをサポートする様々な方針を実行しています。当社方針の大半は、公開されております。

ExMax の特徴

取り付け易さを追求した堅牢、小型、軽量設計

開度指示計により直接バルブ開度の確認が可能

国際基準の防爆

標準筐体の防水・防塵等級：IP66または67。屋外での使用に好適。

スプリングリターンフェイルセーフ(オプション)

24-240VAC/VDC ユニバーサル電源

オンオフデューティ標準対応

自動セットアップにより、試運転調整を簡素化

現場での5段階速度調節によりプロセスを最適化

環境保護オプション

フライングリードによる電気的接続のため、貫通孔がなく、密封性を維持

標準ISOフランジ提供可能

オプション

- 着脱可能な手動ハンドル
- RedMax：防爆、InMax:非防爆
- ステンレス鋼モデル
- 船舶用塗装
- 一体型補助スイッチオプション(5°、85°)
- 外部開度指示アクセサリ(調節可能)
- スプリングリターン時間の変更可能
- アダプタのオーダーメイド対応

ロトルクのグローバルサポートによるバックアップ

危険場所の90°回転バルブの制御のためのバルブアクチュエータ

バルブの自動化

アクセサリ
ExBoxやExSwitch(ここでは、オプションの取付ブラケットも図示しています)など、オプションのアクセサリは、遠隔に取り付けたり、アクチュエータに直接取り付けることも可能です。

アクチュエータ
ExMaxはサイズ(小型：S、中型：M)の選択が可能な90° 回転バルブ用アクチュエータです。

接合
ISOフランジ(F05/F07、FA05/FA07)オプション。回転角リミッタの有無の選択が可能。

環境保護オプション

..Max-...(VA・CT)の特徴	
特別オプション	..Max-...(VA・CT)の基本特徴
	VA: • ハウジング素材：AISI 316相当ステンレス鋼。一部ニッケルめっき。 **CT:** • 保護強化塗装アルミハウジング(耐腐食・耐海洋雰囲気) • ケーブルグランド素材：真鍮ニッケルめっき • ボルト素材：ステンレス鋼 **一般的な基本機能は、..Max90°回転用アクチュエータ概要をご覧下さい。**

..Max-..のオプション	
タイプ	詳細/技術データ
..Max-····-VAS	..Max 90°回転用アクチュエータ(Sサイズ)シリーズモデル。ハウジング素材：AISI 316相当ステンレス鋼。一部ニッケルめっき(追加料金)
..Max-····-VAMH	..Max90°回転用アクチュエータ(Mサイズ)シリーズ専用筐体。素材：AISI 316Lステンレス鋼。
..Max-····-CTS	..Max 90°回転用アクチュエータ(Sサイズ)シリーズモデル。ハウジング素材：アルミ。保護強化塗装済み。耐腐食・耐海洋雰囲気。一部ニッケルめっき(追加料金)。
..Max-····-CTM	..Max 90°回転用アクチュエータ(Mサイズ)シリーズモデル。保護強化塗装済み。耐腐食・耐海洋雰囲気。一部ニッケルめっき(追加料金)。
..Box-···/VA	Ex-e端子箱。ハウジング素材：AISI 316Lステンレス鋼。一部ニッケルめっき(追加料金)。
..Box-···/CT	Ex-e端子箱。ハウジング塗装：保護強化塗料。耐腐食・耐海洋雰囲気。一部ニッケルめっき(追加料金)。
..Switch-CT	..Max..用補助スイッチ。保護強化塗装済みハウジング。耐腐食・耐海洋雰囲気。一部ニッケルめっき(追加料金)。
MKK- S/VA	ステンレス鋼取付ブラケット。..Box...VAを...Maxアクチュエータ(Sサイズ)に直接取り付ける場合に好適。
MKK- M/VA	ステンレス鋼取付ブラケット。..Box...VAを..Maxアクチュエータ(Mサイズ)に直接取り付ける場合に好適。
MKK-VAMH/VA	ステンレス鋼取付ブラケット。VAMH筐体と組み合わせた..Maxアクチュエータ(Mサイズ)に、..Box..VAを取り付ける場合に好適。
Kit-S8-Max	ケーブルグランド(M16×1.5mm)×2。Ex-e標準。ケーブル径：Φ5-10mm。真鍮ニッケルめっき。プラスチック製..Max90°回転用アクチュエータの交換取り付け用ブラインドプラグ1個。
Kit-S8-Box	ケーブルグランド(M20×1.5mm)×4。Ex-e標準。ケーブル径：Φ6-13mm。真鍮ニッケルめっき。プラスチック製..Box端子箱の交換取り付け用。
Kit-Offs-PMC-1C	保護用の金属製電線管。ステンレス鋼端子箱とアーマードケーブル(1本)用ケーブルグランド付属。
Kit-Offs-PMC-2C	保護用の金属製電線管。ステンレス鋼端子箱とアーマードケーブル(2本)用ケーブルグランド付属。
WS-S	ステンレス鋼製耐候シールド。全てのSサイズ...Maxアクチュエータに対応。
WS-M	ステンレス鋼製耐候シールド。全てのMサイズ...Maxアクチュエータに対応。

寸法図

SサイズExMax

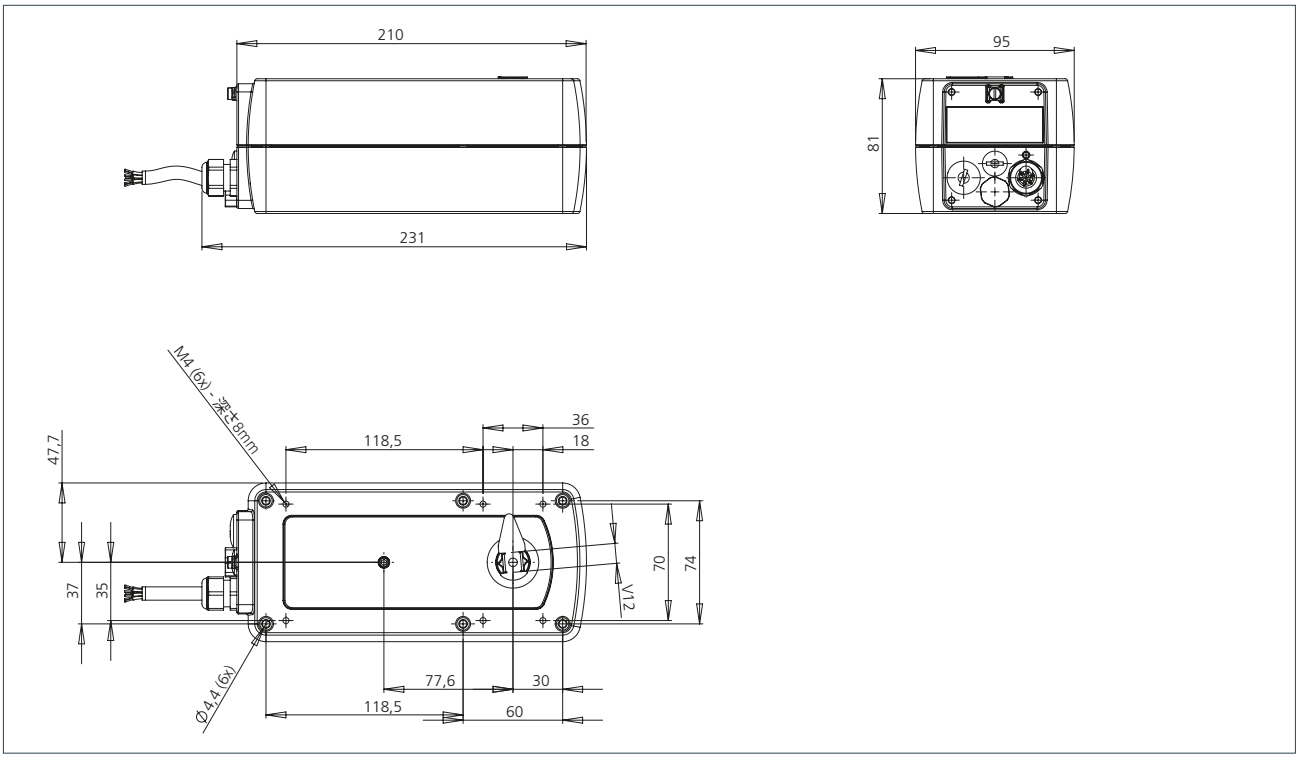

MサイズExMax

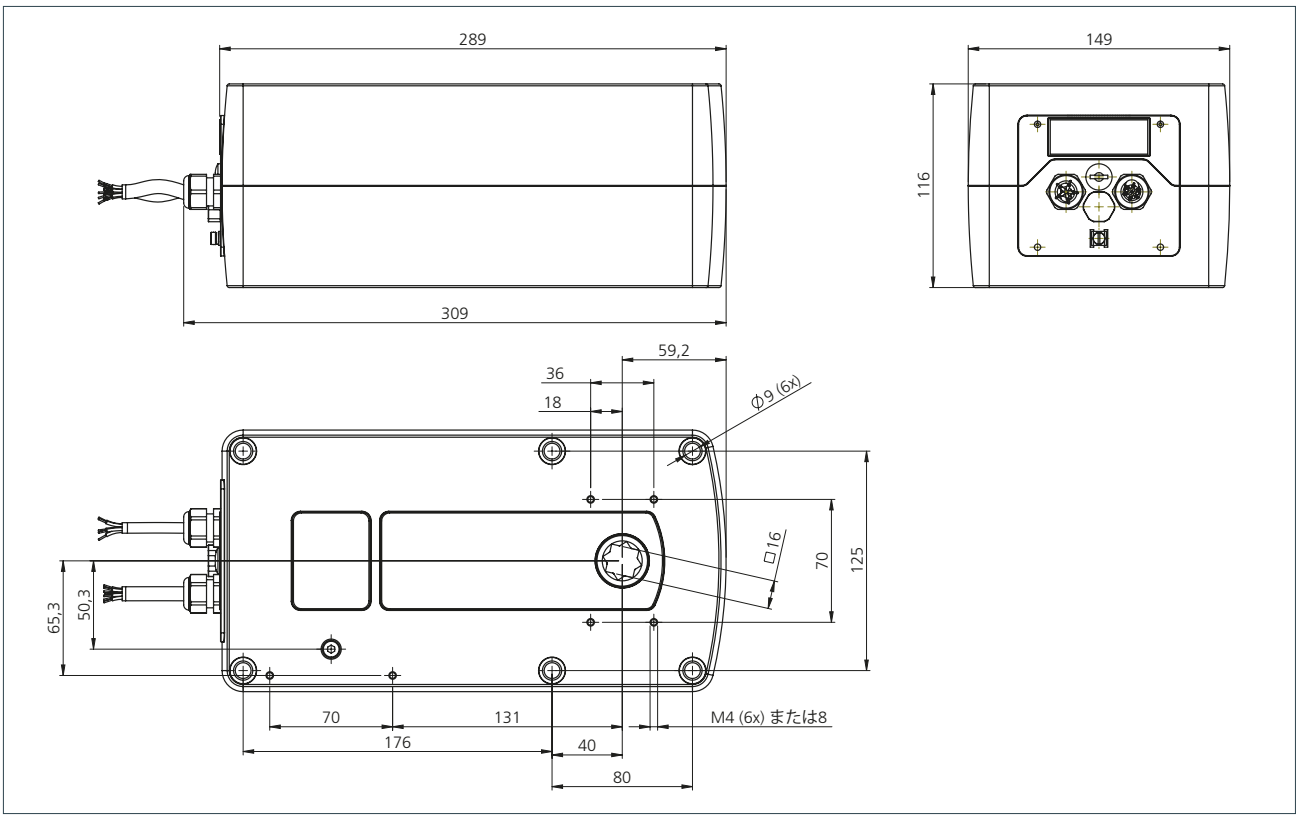

さらに詳細な技術情報及び、UL・CSA規格モデルの寸法データにつきましては、www.schischek.comにてご確認下さい。

Sサイズ90° 回転用アクチュエータ(5〜30Nm)

ExMaxアクチュエータは、ボール弁、スロットル弁及びその他90° 回転バルブ向けに設計されています。

基本特徴(サイズS共通)

- 24-240VAC/VDC 電圧自動調整電源
- 作動時間の調整：最大5段階。現場調整可能。
- 回転角95° (予旋回5°)
- 100%過負荷保護
- アルミハウジング、IP66、1mケーブル
- -40℃〜+40℃(または+50℃)。ヒーター一体型
- 緊急手動操作
- 角シャフト接続径：12×12mm
- 寸法(高さH×幅W×奥行D)：210×95×80mm
- 1mケーブルフライングリード接続
- ISOフランジF05/F07またはFA05/FA07(ご希望により提供可能)*
- 回転角リミッタと一緒にオプションのフランジを提供することも可能(90° 回転動作の場合)*
- Class A及びB(オンオフ及びインチング)デューティ**

環境認証

- Zone 1、2、21、22のガス・粉塵存在区域
- ATEX, IECEx
- 各国規格認証に適合可能。詳細はwww.schischek.comをご覧下さい。

製品コード/説明

型番例	Ex	-	Max	-	5.10	-	SF

アクチュエータタイプ
Ex = Zone 1、2、21、22で使用可能
Red = Zone 2、22で使用可能
In = 非危険場所で使用可能

アクチュエータレンジ
Maxはダンパーやロータリー弁(ボール弁、バタフライ弁等)向けのロータリー(90° 回転)アクチュエータです。

トルク設定(Nm)
トルク値が2つ記載されている場合は、現場でトルクの選択が可能(例：5または10Nm)

オプション
S = 一体型補助スイッチ(5° 、85°)オプション
F = スプリングリターン
Y = 制御信号及びフィードバック信号(0-10VDCまたは4-20mA)
F/F1 = 高速スプリングリターンアクチュエータ(Fに後続する数字は閉作動時間(秒)を表しています。例：1秒)
C = ExRegまたはInReg制御システムと直接通信可能なアクチュエータ
VAS = ステンレス鋼ハウジング
CTS = 保護強化塗装済みアルミハウジング
A = UL及びCSA規格適合モデル

* ご注文時にオプションの要・不要をお伝え下さい。.

** EN 15714-2 工業用バルブ - アクチュエータ
Part 2:工業用バルブ向け電動アクチュエータ - 基本要求事項 に準ずる。7.5秒の作動時間で24Vの場合は、ロトルクまでご連絡下さい。

サイズSアクチュエータの仕様とアクセサリ

90°回転用アクチュエータ(スプリングリターンなし)、AC/DC 24-240V、Zone 1、2、21、22対応							
タイプ	タイプ	トルク		90°作動時間	スプリングリターン	制御モード	フィードバック
(ATEX 及び IECEx)	(UL 及び CSA)	Nm	lbf.in				
ExMax- 5.10	**ExMax-45.90-A**	5 / 10	45 / 90	3/15/30/60/120 秒	-	オンオフ、3位置	
ExMax-15.30	**ExMax-135.270-A**	15 / 30	135 / 270	3/15/30/60/120 秒	-	オンオフ、3位置	
ExMax- 5.10-S	**ExMax-45.90-S-A**	5 / 10	45 / 90	3/15/30/60/120 秒	-	オンオフ、3位置	2 × 補助スイッチ (5°/85°)
ExMax-15.30-S	**ExMax-135.270-S-A**	15 / 30	135 / 270	3/15/30/60/120 秒	-	オンオフ、3位置	2 × 補助スイッチ (5°/85°)
ExMax- 5.10-Y	**ExMax-45.90-Y-A**	5 / 10	45 / 90	7,5/15/30/60/120 秒	-	3位置、0-10VDC、4-20mA	0-10VDC, 4-20mA
ExMax-15.30-Y	**ExMax-135.270-Y-A**	15 / 30	135 / 270	7,5/15/30/60/120 秒	-	3位置、0-10VDC、4-20mA	0-10VDC, 4-20mA

90°回転用アクチュエータ(スプリングリターンあり)、AC/DC 24-240V、Zone 1、2、21、22対応							
タイプ	タイプ	トルク		90°作動時間	スプリングリターン	制御モード	フィードバック
(ATEX 及び IECEx)	(UL 及び CSA)	Nm	lbf.in				
ExMax-5.10- F	**ExMax-45.90-F-A**	5 / 10	45 / 90	3/15/30/60/120 秒	~ 3 秒 / 10 秒	オンオフ、3位置	-
ExMax- 15- F	**ExMax-135-F-A**	15	135	3/15/30/60/120 秒	~ 3 秒 / 10 秒	オンオフ、3位置	-
ExMax-5.10-SF	**ExMax-45.90-SF-A**	5 / 10	45 / 90	3/15/30/60/120 秒	~ 3 秒 / 10 秒	オンオフ、3位置	2 × 補助スイッチ (5°/85°)
ExMax- 15-SF	**ExMax-135-SF-A**	15	135	3/15/30/60/120 秒	~ 3 秒 / 10 秒	オンオフ、3位置	2 × 補助スイッチ (5°/85°)
ExMax-5.10-YF	**ExMax-45.90-YF-A**	5 / 10	45 / 90	7,5/15/30/60/120 秒	~ 3 秒 / 10 秒	3位置、0-10VDC、4-20mA	0-10VDC, 4-20mA
ExMax- 15-YF	**ExMax-135-YF-A**	15	135	7,5/15/30/60/120 秒	~ 3 秒 / 10 秒	3位置、0-10VDC、4-20mA	0-10VDC, 4-20mA

90°回転用アクチュエータ(スプリングリターン1秒)、AC/DC 24-240V、zone 1、2、21、22対応							
タイプ	タイプ	トルク		90°作動時間	スプリングリターン	制御モード	フィードバック
(ATEX 及び IECEx)	(UL 及び CSA)	Nm	lbf.in				
ExMax- 8- F1	**ExMax-72-F1-A**	8	72	3/15/30/60/120 秒	≤ 1 秒	オンオフ	-
ExMax-15- F1	**ExMax-135-F1-A**	15	135	3/15/30/60/120 秒	≤ 1 秒	オンオフ	-
ExMax- 8-SF1	**ExMax-72-SF1-A**	8	72	3/15/30/60/120 秒	≤ 1 秒	オンオフ	2 × 補助スイッチ (5°/85°)
ExMax-15-SF1	**ExMax-135-SF1-A**	15	135	3/15/30/60/120 秒	≤ 1 秒	オンオフ	2 × 補助スイッチ (5°/85°)

アクセサリ	
タイプ	技術データ
ExSwitch	外部取り付け可能。現場調整が可能なEx-d補助スイッチボックス(無電圧接点2点)。ExMax-...アクチュエータに取り付け可能。
ExBox-3P	ExMax-...アクチュエータに接続可能なEx-e端子箱。オンオフまたは3位置制御用ケーブル1本必要。
ExBox-3P/SW	ExMax-...アクチュエータに接続可能なEx-e端子箱。オンオフまたは3位置制御用ケーブル1本必要。外部補助スイッチExSwitch接続用ケーブル2本必要。
ExBox-Y/S	ExMax-...アクチュエータに接続可能なEx-e端子箱。ケーブル2本(モジュレーティングまたは3位置制御用)必要。一体型スイッチ(HS)内蔵。
ExBox-Y/S/SW	ExMax-...アクチュエータに接続可能なEx-e端子箱。フィードバック信号によるモジュレーティングまたは3位置制御(ケーブル2本必要)。外部補助スイッチ接続用ケーブル2本必要。
MKK-S	...Box-端子箱を...Max..アクチュエータ(Sサイズ)に直接取り付けるための取付ブラケット
HV-SK, HV-SL	手動ハンドル。サイズSアクチュエータ(...Max-..-..F1以外)に取り付け可能。HV-SK=ショートタイプ、HV-SL=ロングタイプ。...Boxまたは...Switchを使用する場合はロングタイプ。
AR-12-xx	シャフト径変換角形アダプタ。12mm→11mm(AR-12-11)、12mm→10mm(AR-12-10)、12mm→8mm(AR-12-08)
DWB-S	回転角リミッタ。サイズSに取り付け可能。ご要望により詳細をご案内
スティック(UL＆CSAモデルのみ)	パラメータや工場にて完了済みの設定(作動時間、トルク、スプリングリターン時間、力制御、書き込み保護など)をアクチュエータに応じて変更するためのスティック。

サイズM 90° 回転用アクチュエータ(30-150Nm)

ExMaxはボール弁、スロットル弁及びその他90° 回転バルブ向けに設計されています。

基本特徴(Mサイズ共通)

- 24-240VAC/VDC 自動電圧調整電源
- 作動時間の調整：最大5段階。現場調整可能。
- 回転角95° (予旋回5°)
- 100%過負荷保護
- アルミハウジング。IP66または67。1mケーブル付属。
- -40℃～+40℃(または+50℃)、ヒーター一体型
- 緊急手動操作
- 角形シャフト接続径：16×16mm
- 寸法(高さH×幅W×奥行D)：289×149×116mm
- 1mケーブル(フライングリード接続)
- ISOフランジF05/F07またはFA05/FA07(ご要望により提供可能)*
- 回転角リミッタと一緒にオプションのフランジも提供可能(90° 回転動作の場合)*
- Class A&B(オンオフ及びインチング)デューティ対応**

環境認証

- Zone 1、2、21、22のガス及び粉塵存在区域
- ATEX, IECEx
- 各国規格適合対応。詳細は、www.schischek.com をご覧下さい。

製品コード/説明

型番例	Ex	-	Max	-	50.75	-	SF

アクチュエータタイプ
Ex = Zone 1、2、21、22で使用可能
Red = Zone 2、22で使用可能
In = 非危険場所で使用可能

アクチュエータレンジ
Maxはダンパーやロータリー弁(ボール弁、バタフライ弁等)向けのロータリー(90° 回転)アクチュエータです。

トルク設定(Nm)
トルク値が2つ記載されている場合は、現場でトルクの選択が可能(例：50または75Nm)

オプション
S = オプションの一体型補助スイッチ(オンオフ切り替え：5° 及び85°)
F = スプリングリターン
Y = 制御信号及びフィードバック信号(0-10VDCまたは4-20mA)
F/F3 = 高速スプリングリターンアクチュエータ(Fに後続する数字は閉作動時間(秒)を表しています。例：F3=3秒)
C = ExRegまたはInReg制御システムとの直接通信が可能なアクチュエータ
VAM = ステンレス鋼ハウジング
CTM = 保護強化塗装済みアルミハウジング
A = UL及びCSA規格適合

* ご注文時に、オプションの要・不要をお伝え下さい。

** EN 15714-2 工業用バルブ - アクチュエータ
Part 2:工業用バルブ向け電動アクチュエータ - 基本要求事項 に準ずる。7.5秒の作動時間で24Vの場合は、ロトルクまでご連絡下さい。

サイズMアクチュエータの仕様とアクセサリ

90°回転用アクチュエータ(スプリングリターンなし)、AC/DC 24-240V、Zone 1、2、21、22対応							
タイプ	タイプ	トルク		90°作動時間	スプリングリターン	制御モード	フィードバック
(ATEX 及び IECEx)	(UL 及び CSA)	Nm	lbf.in				
ExMax-50.75	**ExMax-450.675-A**	50 / 75	450 / 675	40/60/90/120/150 秒	-	オンオフ、3位置	-
ExMax- 100	**ExMax- 900-A**	100	900	40/60/90/120/150 秒	-	オンオフ、3位置	-
ExMax- 150	**ExMax- 1350-A**	150	1,350	40/60/90/120 秒	-	オンオフ、3位置	-
ExMax-50.75-S	**ExMax-450.675-S-A**	50 / 75	450 / 675	40/60/90/120/150 秒	-	オンオフ、3位置	2 × 補助スイッチ (5°/85°)
ExMax- 100-S	**ExMax- 900-S-A**	100	900	40/60/90/120/150 秒	-	オンオフ、3位置	2 × 補助スイッチ (5°/85°)
ExMax- 150-S	**ExMax- 1350-S-A**	150	1,350	40/60/90/120 秒	-	オンオフ、3位置	2 × 補助スイッチ (5°/85°)
ExMax-50.75-Y	**ExMax-450.675-Y-A**	50 / 75	450 / 675	40/60/90/120/150 秒	-	3位置、0-10VDC、4-20mA	0-10VDC, 4-20mA
ExMax- 100-Y	**ExMax- 900-Y-A**	100	900	40/60/90/120/150 秒	-	3位置、0-10VDC、4-20mA	0-10VDC, 4-20mA

90°回転用アクチュエータ(スプリングリターンあり)、AC/DC 24-240V、Zone 1、2、21、22対応							
タイプ	タイプ	トルク		90°作動時間	スプリングリターン	制御モード	フィードバック
(ATEX 及び IECEx)	(UL 及び CSA)	Nm	lbf.in				
ExMax-30- F	**ExMax-270-F-A**	30	270	40/60/90/120/150 秒	~ 20 秒	オンオフ、3位置	-
ExMax-50- F	**ExMax-450-F-A**	50	450	40/60/90/120/150 秒	~ 20 秒	オンオフ、3位置	-
ExMax-60- F	**ExMax-540-F-A**	60	540	40/60/90/120 秒	~ 20 秒	オンオフ、3位置	-
ExMax-30-SF	**ExMax-270-SF-A**	30	270	40/60/90/120/150 秒	~ 20 秒	オンオフ、3位置	2 × 補助スイッチ (5°/85°)
ExMax-50-SF	**ExMax-450-SF-A**	50	450	40/60/90/120/150 秒	~ 20 秒	オンオフ、3位置	2 × 補助スイッチ (5°/85°)
ExMax-60-SF	**ExMax-540-SF-A**	60	540	40/60/90/120 秒	~ 20 秒	オンオフ、3位置	2 × 補助スイッチ (5°/85°)
ExMax-30-YF	**ExMax-270-YF-A**	30	270	40/60/90/120/150 秒	~ 20 秒	3位置、0-10VDC、4-20mA	0-10VDC, 4-20mA
ExMax-50-YF	**ExMax-450-YF-A**	50	450	40/60/90/120/150 秒	~ 20 秒	3位置、0-10VDC、4-20mA	0-10VDC, 4-20mA

90°回転用アクチュエータ(スプリングリターン3秒)、AC/DC 24-240V、zone 1、2、21、22対応							
タイプ	タイプ	トルク		90°作動時間	スプリングリターン	制御モード	フィードバック
(ATEX 及び IECEx)	(UL 及び CSA)	Nm	lbf.in				
ExMax-30- F3	**ExMax-270-F3-A**	30	270	40/60/90/120/150 秒	≤ 3 秒	オンオフ	-
ExMax-50- F3	**ExMax-450-F3-A**	50	450	40/60/90/120/150 秒	≤ 3 秒	オンオフ	-
ExMax-30-SF3	**ExMax-270-SF3-A**	30	270	40/60/90/120/150 秒	≤ 3 秒	オンオフ	2 × 補助スイッチ (5°/85°)
ExMax-50-SF3	**ExMax-450-SF3-A**	50	450	40/60/90/120/150 秒	≤ 3 秒	オンオフ	2 × 補助スイッチ (5°/85°)

アクセサリ	
タイプ	技術データ
ExSwitch	外部取り付け可能。現場調整が可能なEx-d補助スイッチボックス(無電圧接点2点)。ExMax-...アクチュエータに取り付け可能。
ExBox-3P	ExMax-...アクチュエータに接続可能なEx-e端子箱。オンオフまたは3位置制御用ケーブル1本必要。
ExBox-3P/SW	ExMax-...アクチュエータに接続可能なEx-e端子箱。オンオフまたは3位置制御用ケーブル1本必要。外部補助スイッチExSwitch接続用ケーブル2本必要。
ExBox-Y/S	ExMax-...アクチュエータに接続可能なEx-e端子箱。ケーブル2本(モジュレーティングまたは3位置制御用)必要。一体型スイッチ(HS)内蔵。
ExBox-Y/S/SW	ExMax-...アクチュエータに接続可能なEx-e端子箱。フィードバック信号によるモジュレーティングまたは3位置制御用ケーブル2本必要。外部補助スイッチ接続用ケーブル2本必要。
MKK-M	...Box-端子箱を...Max..アクチュエータ(Mサイズ)に直接取り付けるための取付ブラケット
HV-MK	手動ハンドル。サイズMアクチュエータ(...Max-..-..F3以外)に取り付け可能。
AR-16-xx	角形シャフト径変換アダプタ。16mm→14mm(AR-16-14)、16mm→12mm(AR-16-12)
DWB-M	回転角リミッタ。サイズMアクチュエータに取り付け可能。
スティック(UL＆CSA モデルのみ)	パラメータや工場にて完了済みの設定(作動時間、トルク、スプリングリターン時間、力制御、書き込み保護など)をアクチュエータに応じて変更するためのスティック。

ロトルクジャパン株式会社

■本社
〒135-0015
東京都江東区千石2-2-24
電話　03-5632-2941
email　sales.japan@rotork.com

■大阪営業所
〒 590-0946
大阪府堺市堺区熊野町東2-1-19
電話　072-242-8844
email　sales.japan@rotork.com

www.rotork.com

当社の世界各地の営業所及びサービス拠点の一覧につきましては、当社ウェブサイトにてご確認頂けます。

Rotork plc
Brassmill Lane, Bath, UK
電話　+44 (0)1225 733200
email　mail@rotork.com

PUB113-003-09
2017年11月発行

ロトルクでは継続的に製品開発を行っており、そのプロセスの一環として、事前通知なくして仕様を修正・変更する権利を留保しています。資料内のデータは変更される可能性があります。最新版につきましては、当社ウェブサイト(www.rotork.com)にてご確認下さい。

Rotork（ロトルク）の社名は、登録商標です。ロトルクはあらゆる登録商標を認識しています。Bluetooth®の文字商標およびロゴはBluetooth SIG, Incが所有する登録商標であり、ロトルクは、これらの商標をライセンス契約に基づいて使用しています。英国ロトルク発行・作成。POLTG0823