rotork®

罗托克®

Keeping the World Flowing
for Future Generations

IW 部分回转型

规格14-17铸铁箱体齿轮箱

IW部分回转齿轮箱
规格14-17

IW14 及以上大型涡轮箱设计用于电动开关阀超高力矩的应用。采用低或免维护设计。

齿轮箱设计兼顾阀门左出轴和右出轴，顺时针及逆时针的不同需求。齿轮箱输入输出法兰参考 ISO5211, MSS SP101，并且可以提供非标选项。

应用

IW 系列齿轮箱是四分之一回转阀门操作器，可用于四分之一回转的球阀、蝶阀、旋塞阀和其它任何需要减速操作的四分之一回转设备。IW系列齿轮箱主要由电动执行器驱动，同时也可用手动或其它动力工具驱动。

特点

- 经过热处理和研磨的蜗轮由带滚子轴承支承，通过研磨加工最大限度地减少齿轮系统内的间隙并提高精度
- 球墨铸铁外壳
- 在齿轮箱寿命期间无需加注润滑脂，齿轮箱由O型圈完全密封
- 通过圆柱直齿轮和行星齿轮减速器的组合可得到不同的速比
- 在0度和90度位置可+/- 5°调整的机械限位

环境说明

- IP67外壳防护等级
- -20度至80度的使用环境

选项

- IP68外壳防护等级 (1.1 米，40 分钟)
- 高温型和底温型齿轮箱可选
- 挂锁附件
- 限制开关
- 任何使用环境
- 输入轴柔性延长

IW 部分回转型 规格14-17铸铁箱体齿轮箱

Rotork IW 系列四分之一回转齿轮箱 IW14-17的材料说明

序号	零件名称	材质	备注
1	箱体	球墨铸铁	EN-GJS-400-18
2	蜗轮	球墨铸铁	EN-GJS-500-7
3	蜗杆	合金钢	18 NiCrMo 5 Pb
4	位置指示器	钢	S275JR
5	盖板	球墨铸铁	EN-GJS-400-12
6	圆锥滚子轴承	碳钢	-
7	径向球轴承	碳钢	-
8	O型圈	丁腈橡胶	-
9	限位螺栓	钢	GR B7
10	圆柱直齿轮	碳钢	C45
11	圆柱直齿轮箱体	球墨铸铁	EN-GJS-400-12
12	输入轴	合金钢	39 NiCrMo3
13	圆柱直齿轮箱体盖板	球墨铸铁	EN-GJS-400-12
14	紧固件	碳钢	-

注：由于公司的不断改进的政策，罗托克保留更改权利，恕不另行通知。

IW14-17齿轮箱

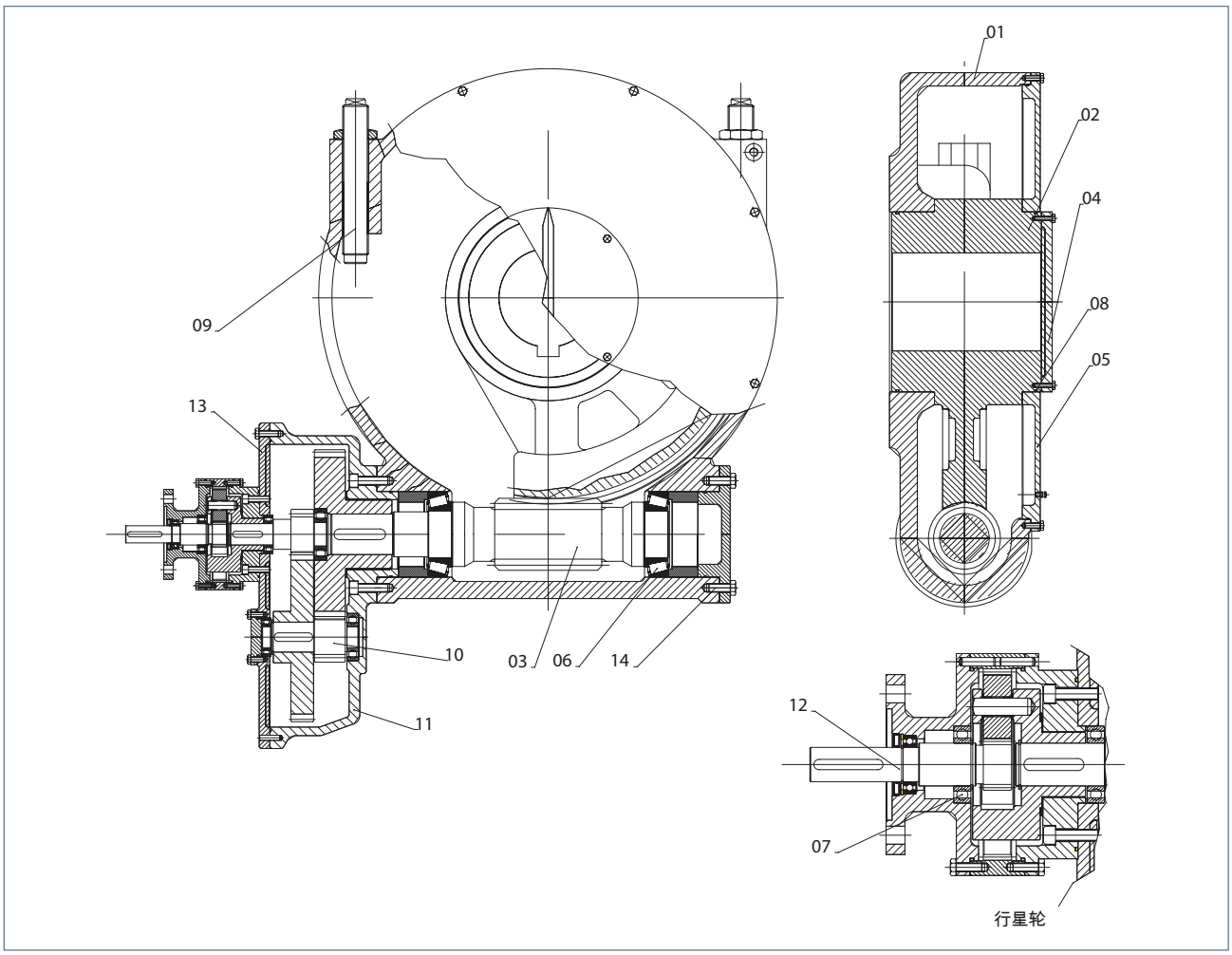

IW 部分回转型 规格14-17铸铁箱体齿轮箱

外形尺寸

尺寸	法兰	B	D	E	G	H	I	ØK	M	重量 (kg)
IW14	1070	552	749	809	355	175	520	680	500	1800
IW14 R1	1070	552	825	879	355	175	520	680	500	1900
IW14 R2	1070	552	825	879	355	175	520	680	500	1900
IW14 R3	1070	552	868	978	355	175	520	680	500	1900
IW15	1070	552	749	809	355	175	520	680	500	1880
IW15 R1	1070	552	825	879	355	175	520	680	500	1980
IW15 R2	1070	552	825	879	355	175	520	680	500	1980
IW15 R3	1070	552	868	978	355	175	520	680	500	1980
IW16	1255	660	935	1045	425	209	610	750	605	2980
IW16 R1	1255	660	1081	1135	425	209	610	750	605	3080
IW16 R2	1255	660	1081	1135	425	209	610	750	605	3080
IW16 R3	1255	660	1086	1196	425	209	610	750	605	3080
IW17	1255	660	935	1045	425	209	610	750	605	3080
IW17 R1	1255	660	1081	1135	425	209	610	750	605	3180
IW17 R2	1255	660	1081	1135	425	209	610	750	605	3180
IW17 R3	1255	660	1086	1196	425	209	610	750	605	3180

以上数据如有变更，恕不事先通知

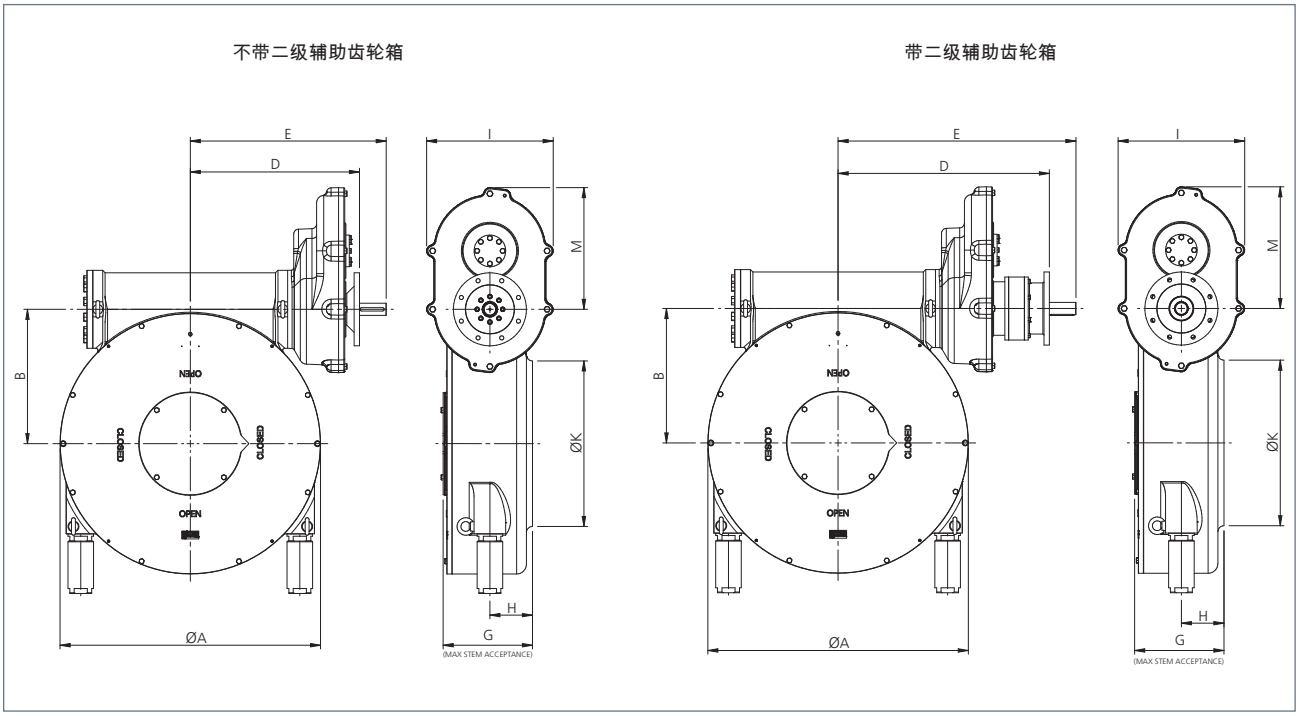

IW 部分回转型

规格14-17铸铁箱体齿轮箱

标配输入及输出

齿轮箱型号	速比 :1	输入端安装参数				输出端安装参数					
		F14 / FA14	F16 / FA16	F25 / FA25	F30 / FA30	最小键槽孔径 BS4235	最大键槽孔径 BS4235	最小方孔	最大方孔	ISO 法兰标准底座	最大螺纹深度 (mm)
IW14	320 至 1280	30	40	50	50	180	350	130	247	F/FA 48 - 60	54
IW14 R1	2400 至 9600	30	40	50	50	180	350	130	247	F/FA 48 - 60	54
IW14 R2	1536 至 6144	30	40	50	50	180	350	130	247	F/FA 48 - 60	54
IW14 R3	1600 至 6400	30	40	50	50	180	350	130	247	F/FA 48 - 60	54
IW15	272 至 1088	30	40	50	50	180	350	130	247	F/FA 48 - 60	54
IW15 R1	2040 至 8160	30	40	50	50	180	350	130	247	F/FA 48 - 60	54
IW15 R2	1306 至 5222	30	40	50	50	180	350	130	247	F/FA 48 - 60	54
IW15 R3	1360 至 5440	30	40	50	50	180	350	130	247	F/FA 48 - 60	54
IW16	248 至 992	-	-	50	50	200	385	160	275	F/FA60 或更大	40 (F/FA60), 42 (F/FA80)
IW16 R1	1860 至 7440	30	40	50	50	200	385	160	275	F/FA60 或更大	40 (F/FA60), 42 (F/FA80)
IW16 R2	1190 至 4762	30	40	50	50	200	385	160	275	F/FA60 或更大	40 (F/FA60), 42 (F/FA80)
IW16 R3	1240 至 4960	30	40	50	50	200	385	160	275	F/FA60 或更大	40 (F/FA60), 42 (F/FA80)
IW17	220 至 880	-	-	50	50	200	385	160	275	F/FA60 或更大	40 (F/FA60), 42 (F/FA80)
IW17 R1	1650 至 6600	30	40	50	50	200	385	160	275	F/FA60 或更大	40 (F/FA60), 42 (F/FA80)
IW17 R2	1056 至 4224	30	40	50	50	200	385	160	275	F/FA60 或更大	40 (F/FA60), 42 (F/FA80)
IW17 R3	1100 至 4400	30	40	50	50	200	385	160	275	F/FA60 或更大	40 (F/FA60), 42 (F/FA80)

以上表格中的最大螺纹深度仅适用于标准底座，可根据要求提供更大螺纹深度。

齿轮箱选型数据

齿轮箱型号	速比	扭矩放大系数 ±10%*	最大输入扭矩 Nm	最大输出扭矩 Nm（寿命为7000次）	最大输出扭矩 Nm（寿命为1000次）
IW14	320 至 1280	107 至 427	2804 至 703	250,000	300,000
IW14 R1	2400 至 9600	761 至 3045	394 至 99	250,000	300,000
IW14 R2	1536 至 6144	487 至 1949	616 至 154	250,000	300,000
IW14 R3	1600 至 6400	508 至 2030	591 至 148	250,000	300,000
IW15	272 至 1088	96 至 383	3750 至 940	300,000	360,000
IW15 R1	2040 至 8160	682 至 2729	528 至 132	300,000	360,000
IW15 R2	1306 至 5222	437 至 1747	824 至 206	300,000	360,000
IW15 R3	1360 至 5440	508 至 2030	709 至 177	300,000	360,000
IW16	248 至 992	90 至 358	6667 至 1676	500,000	600,000
IW16 R1	1860 至 7440	638 至 2552	940 至 235	500,000	600,000
IW16 R2	1190 至 4762	408 至 1633	1471 至 367	500,000	600,000
IW16 R3	1240 至 4960	425 至 1701	1412 至 353	500,000	600,000
IW17	220 至 880	81 至 326	10494 至 2607	750,000	850,000
IW17 R1	1650 至 6600	583 至 2331	1458 至 365	750,000	850,000
IW17 R2	1056 至 4224	373 至 1492	2279 至 570	750,000	850,000
IW17 R3	1100 至 4400	389 至 1554	2185 至 547	750,000	850,000

*发布的扭矩放大系数仅需经过几个齿轮周期来实现。 其它比率也可能

了解更多网点信息
请访问罗托克主页

www.rotork.com

Corporate Headquarters
Rotork plc
tel +44 (0)1225 733200
email mail@rotork.com

Rotork Gears UK
tel +44 (0)113 256 7922
email sales@rotorkgears.com

电动执行器和控制系统
流体动力执行器和控制系统
齿轮箱
精密控制仪器
现场服务及改造

PUB029-001-10
Issue 07/23

鉴于产品工艺仍在不断改进， 罗托克有权修订、更改产品说明， 恕不事先通知。上述产品说明，以最新版本为准。 请访问罗托克主页：www.rotork.com，查看最新版本。"Rotork"为注册商标。
罗托克只承认正式注册商标。产品说明由英国罗托克控制公司制作并发布。POLJB1123