rotork®

罗托克®

Keeping the World Flowing
for Future Generations

RC200 系列

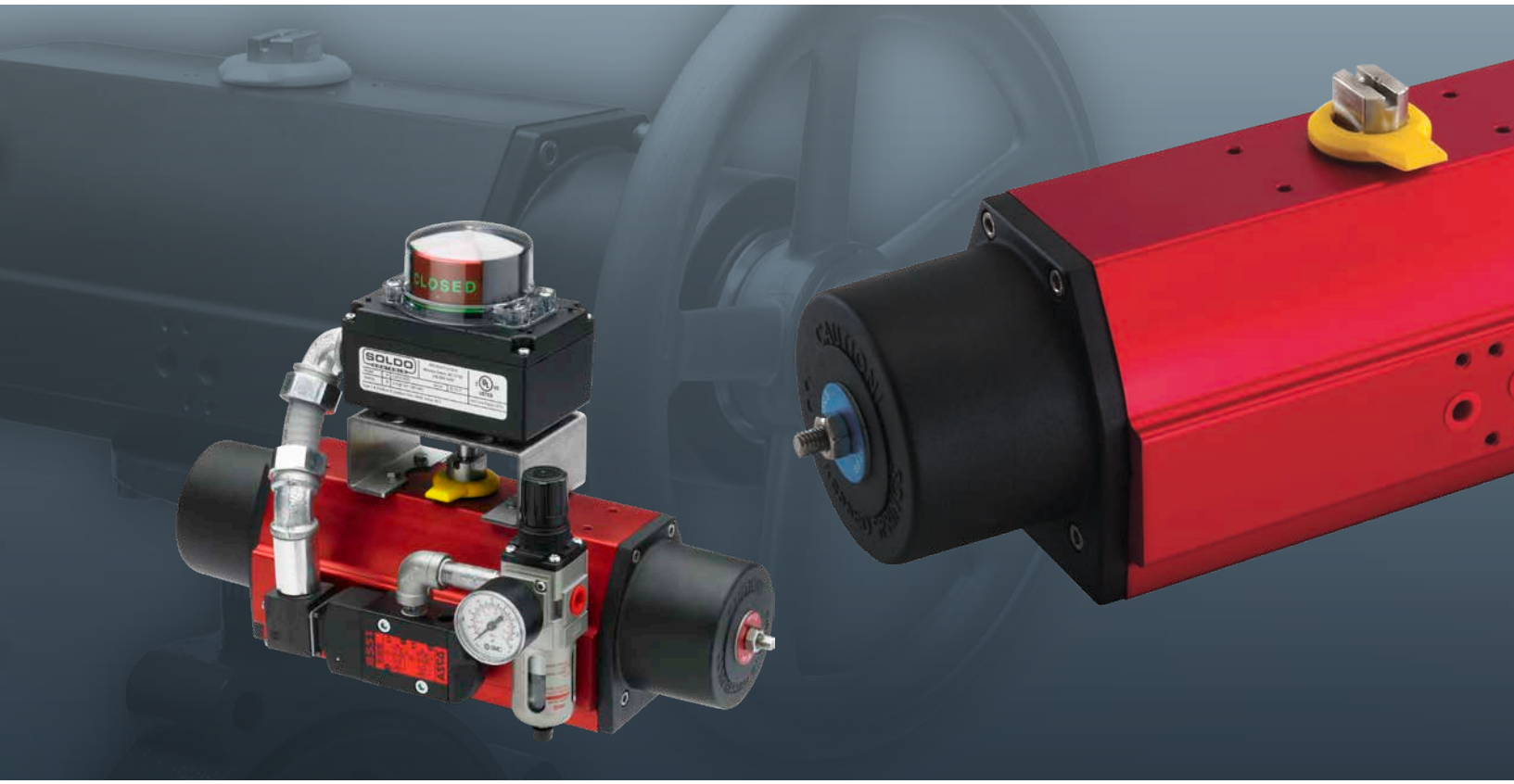

紧凑型拨叉式执行器适用于角行程阀门

流体控制关键应用中
值得信赖的可靠伙伴

运行可靠
始终如一

坚实的可靠性确保了产品适用于各种关键应用及气候条件。

无论是全天频繁动作或者长期不使用，Rotork 的产品将始终在您需要的时候可靠高效地运行。

质量至上
全球制造

我们提供的产品，其设计基于长达 60 多年的工业及应用知识积累。

我们始终坚持不断改进研发我们所有的产品，以确保我们能为每种应用都提供最前沿的产品。

以客户为中心
全球网络支持

Rotork 始终帮助客户解决问题，并为其提供最新且最合适的解决方案。

无论是在初期询价阶段还是后期的产品安装、售后服务，我们都能为客户提供专属且专业的支持。

降低
用户成本

产品的长期可靠性延长了其使用服务寿命。

Rotork 帮助用户减少长期成本，与此同时也提高了工厂或过程控制的效率。

RC200 系列

章节	页码
Rotork	2
RC200 紧凑型拨叉式执行器	4
安装辅件	5
规格性能	6
RC200 内部结构	7
尺寸数据	8
性能参数	10
扭矩参数	11
现场服务	14

全面多元的产品系列 服务于各种工业领域

我们的产品高效安全，并具有完善的环境防护性能，适用于世界各地的电力、油气、水及污水处理、暖通空调、船舶、矿业、造纸、食品饮料、制药和化工等行业。

行业领导 技术革新

60 多年来，Rotork 始终作为世界公认的流量控制行业的领导者。

我们的客户长期依靠 Rotork 所提供的先进的解决方案对液体、气体及粉末等流体进行安全的控制管理。

立足全球市场 致力本地服务

立足全球市场，致力本地服务。

我们全世界范围内的生产基地、服务中心和销售办事处能够为客户提供无与伦比的客户服务、快速的货期和持续便利的支持。

环境社会与治理 (ESG) 是我们的业务核心

为了确保我们在环境社会与治理(ESG)方面的表现，我们制定了一系列公开透明的政策。

RC200 紧凑型拨叉式执行器

Rotork RC200 气动执行器采用了现代化的拨叉式机械结构，用极紧凑的结构提供了较大的始末两端扭矩。可提供双作用或弹簧复位的版本，且都可以选配一体化手动装置。

弹簧复位执行器提供了带有环氧涂层的弹簧，弹簧安装经过阳极氧化处理的外壳内。通过活塞上三处高性能材料轴承的导向，可确保准确的同轴度、长期的密封周期及顺滑平稳的操作。

与相同扭矩输出的其他执行器相比，RC200 执行器重量更轻，体积更小。这样就能形成一种紧凑、轻量但是坚固、稳定的阀门 / 执行器组合，尤其当需要手动操作装置时。另外，相对于齿轮齿条式执行器，RC200 系列具有更低的耗气量，从而大大节省了压缩空气的使用。

质量

RC200 执行器的生产制造严格遵照 ISO 9001 / 14000 标准执行。产品符合所有国际标准，并具有符合 PED 及 ATEX 的 CE 标志。我们始终采用高品质的材料，保证严谨的设计及生产流程，因此我们的执行器始终保持稳定耐用，能保证很长的寿命周期。

效率

与我们竞争对手所提供的齿轮齿条式执行器不同，RC200 采用了拨叉式结构的设计。这样的设计在行程末端可增加 50% 的扭矩输出，而这恰恰是阀门最需要的。

可靠

每台 Rotork 执行器都可以最低的维护量提供长期、有效的服务寿命。产品从最初的设计、到生产制造及材料选用都可以确保即使在最恶劣的环境中，执行器也能提供最佳的性能。

作为阀门执行器技术的领导者，我们能提供全面多样的阀门执行器产品、控制辅件及相关设备。同时，我们也提供各种各样的阀门执行器相关的服务包括调试、预防性维护及升级改造的解决方案。

Rotork 专业提供流体动力执行器及控制系统的产品及支持。我们致力于为市场提供最新的技术，同时始终保证产品的高质量，创新的设计及优秀的可靠性和出色的性能。

我们始终坚持对技术团队的投入和建设，包括工程应用、产品改进及新产品研发。因为只有这样，我们的客户才能获取先进技术所带来的优势和好处。同时也确保了我们的努力和前进方向始终与用户的需求步调一致。

最重要的是我们有自己的坚持，我们承诺用户，将始终满足各种应用中各类特殊的要求，包括：石油天然气的开采和运输、城市用水及污水处理、发电设备及化工和过程工业。

超过 60 年设计及生产经验，我们在全球范围内有成千上万阀门执行器的成功案例。

安装辅件

正确的辅件解决方案

当有正确的辅件设计方案时，阀门和执行器才能发挥出最佳的性能。我们拥有几十年流体动力执行器的设计经验，了解各种应用工艺和市场需要。您可以完全依靠 Rotork，我们将为您量身定做，提供满足要求，且稳定安全可靠的自动化解决方案。

紧凑型离合式手轮

手动操作装置集成在执行器端盖上，并且所有 RC200 系列的双作用和弹簧复位版本都可以选配手轮。RC M1 手动操作装置是满足客户对重量轻、尺寸小的紧凑型需要最佳的解决方案。

规格性能

规格性能

操作压力：	2–10 bar	(30–145 psi)
力矩输出：	最大至 4,400 Nm	(39,000 lbf.in)

温度范围 (执行器保持密闭)：

标准：	–20 至 +75 °C	(–4 至 +167 °F)
高温：	0 至 +150 °C	(+32 至 +300 °F)
低温：	–40 至 +60 °C	(–40 至 +140 °F)
超低温：	–47 至 +60 °C	(–52 至 +140 °F)

注意：在机械操作受损前，所有 RC200 执行器可承受最低 –55 °C (–67 °F) [LTA –60 °C (–76 °F)]。

注意：配置M1手轮的执行器，运行环境温度最高+70 °C (158 °F)。

标准：

电磁阀连接：	NAMUR
辅件接口：	VDI/VDE 3845, NAMUR
阀门接口：	螺栓孔 ISO 5211, DIN 3337, NAMUR
八方孔：	ISO 5211，90° □ 和 DIN 79，45° ◇ 和 NAMUR

执行器认证满足 IEC 61508 中 SIL 2 和 SIL 3 等级。

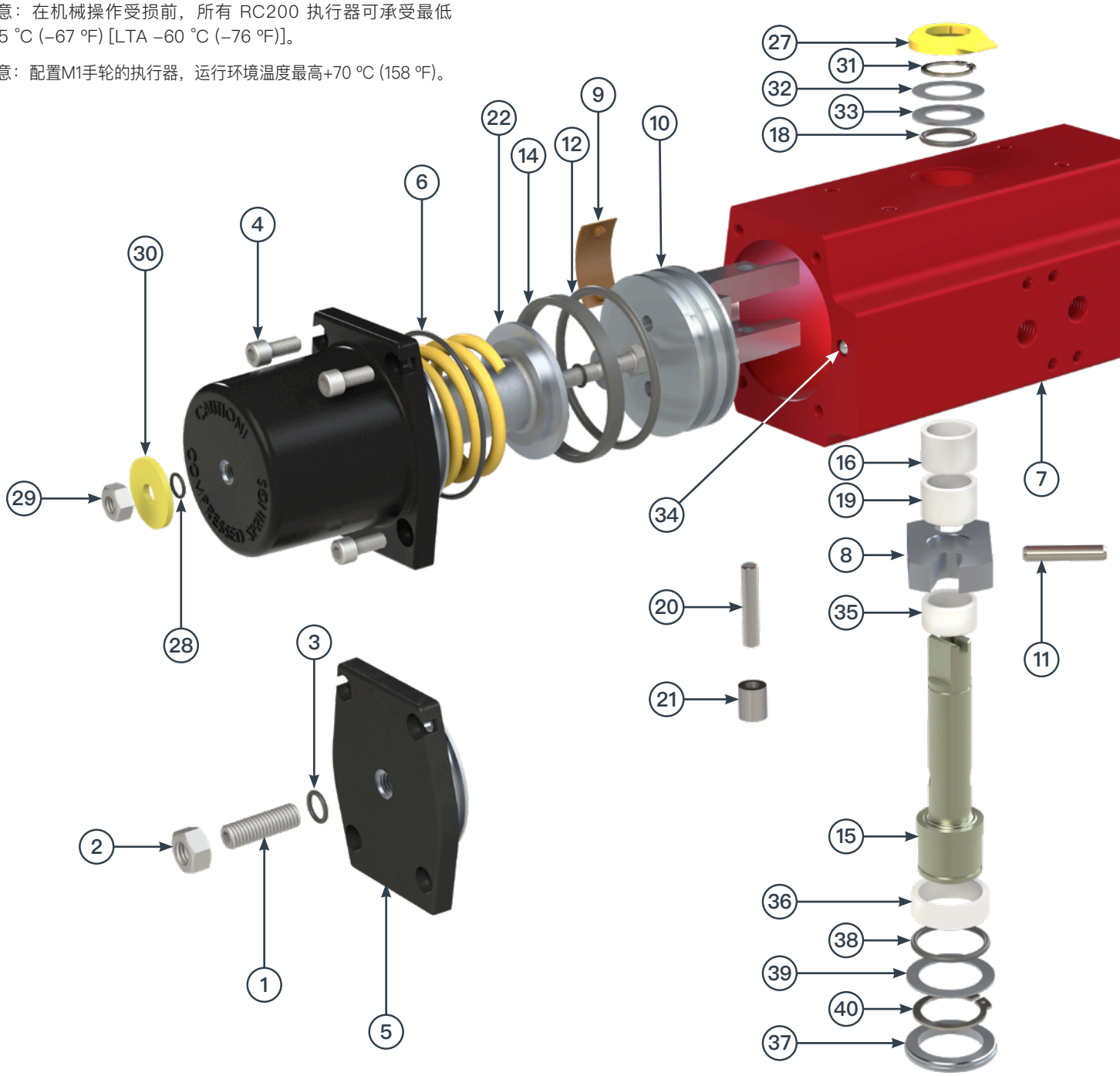

RC200 内部结构

额外的防腐保护：

RCT：硬质阳极氧化 / 低摩擦聚合物处理。

环氧树脂涂层。

可根据客户定制化要求提供海洋或其他油漆。

不锈钢螺栓和驱动轴 (RC210 – 260 标配)。

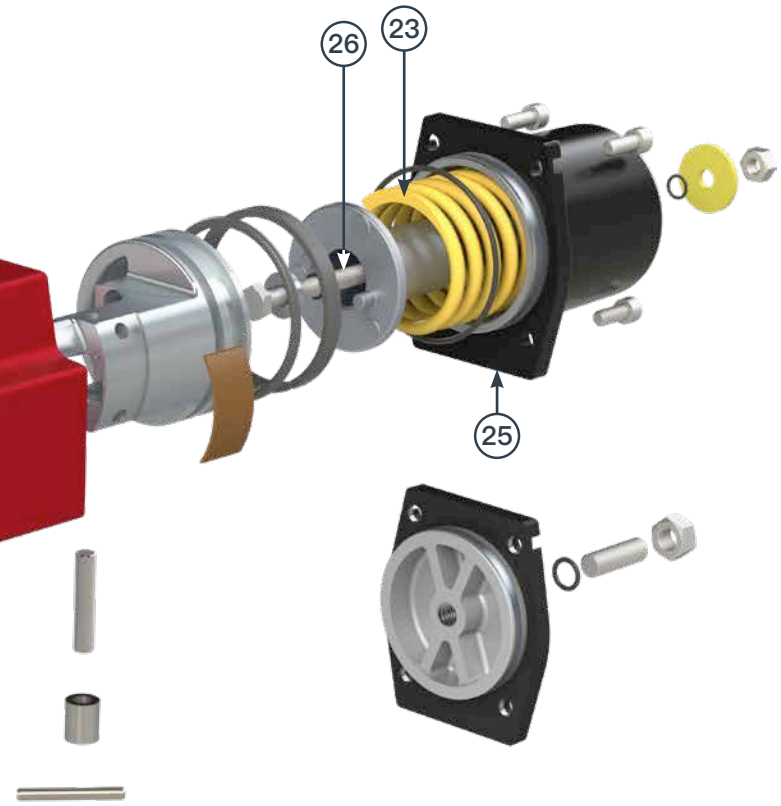

工作介质：

空气、惰性气体 (符合 PED 97/23/EC 指令组别 2 的非危险性流体)。RC200 执行器也可提供水或者液压油。

CE 标志：符合 PED 和 ATEX 标准，提供 CE 标志。

项次	描述	数量 DA	数量 SR	材质
1	调节螺栓[1]	1	–	RC210 – 260：不锈钢 其他规格：镀锌钢
2	锁止螺栓[1]	1	–	RC210 – 260：不锈钢 其他规格：镀锌钢
3	O 形圈[1, 6]	1	–	丁腈橡胶
4	螺栓	8–16	8–16	RC210 – 260：不锈钢 其他规格：镀锌钢
5	端盖带中心孔[1]	1	–	阳极氧化铝，粉末涂装
6	O 形圈[6]	2	2	丁腈橡胶
7	执行器主体 (缸体)	1	1	阳极氧化铝
8	拨叉	1	1	钢
9	活塞导杆 (支撑元件)[1, 6]	1	1	聚甲醛
10	活塞[1]	1	1	铝
11	轴销，两个[2, 3]	1	1	弹簧钢
12	O 形圈[1, 6]	1	1	丁腈橡胶
14	支 撑 垫 —— 活塞导向环[1, 6]	1	1	高分子材料
15	驱动轴	1	1	RC210 – 260：不锈钢 其他规格：镀锌钢
16	上部轴承	1	1	高分子材料
17	端盖 不带中心孔[4]	1	1	铝，粉末涂装
18	上部O 形圈[6]	1	1	丁腈橡胶
19	上部轴承(支撑环)	1	1	高分子材料
20	活塞销[1]	1	1	钢
21	活塞滚轴[1]	1	1	钢
22	弹簧导杆[1]	–	1	铝
23	外部弹簧[1]	–	1	合金弹簧钢，粉末涂装
24鏈	内部弹簧[1, 5]	–	1	合金弹簧钢，粉末涂装
25	弹簧缸[1]	–	1	阳极氧化铝，粉末涂装
26	预紧螺栓[1]	–	1	RC210 – 260：不锈钢 其他规格：镀锌钢
27	指示器	1	1	高分子材料
28	O 形圈[1, 6]	–	1	丁腈橡胶
29	锁止螺栓[1]	–	1	RC210 – 260：不锈钢 其他规格：镀锌钢
30	标志垫片1	–	1	阳极氧化铝
31	上部卡簧[6]	1	1	弹簧钢，防腐保护
32	中部垫片[6]	1	1	不锈钢
33	上部支撑垫片[6]	1	1	高分子材料，耐化学腐蚀
34	缸体圆形密封	1	1	RC210 – 240：不锈钢 其他规格：丁腈橡胶
35	下部支撑环	1	1	高分子材料
36	下部轴承	1	1	高分子材料
37	导向环	1	1	高分子材料
38	下部 O 形圈[6]	1	1	丁腈橡胶
39	下部支撑垫片[6]	1	1	高分子材料，耐化学腐蚀
40	下部卡簧[6]	1	1	弹簧钢，防腐保护

备注 1) 对于 RC220, 240, 260 和 280，数量须加倍。
2) RC240 有三个轴销。
3) RC270–280 的销上有开槽。
4) 未在示意图中显示。RC220, 240, 260 和 280 不适用。
5) 仅适用 RC270 和 280，未在示意图中显示。
6) 包含在密封组件内。

† 未在示意图中显示

尺寸数据

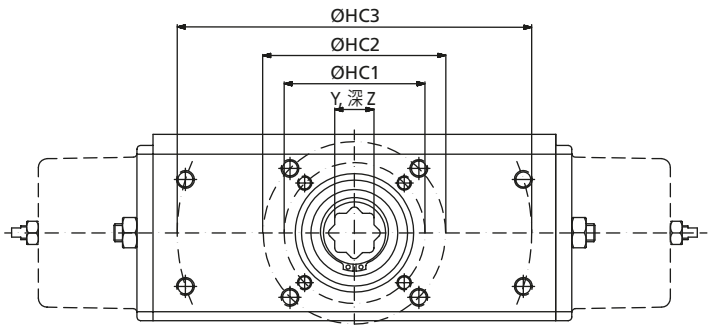

Fig. 1

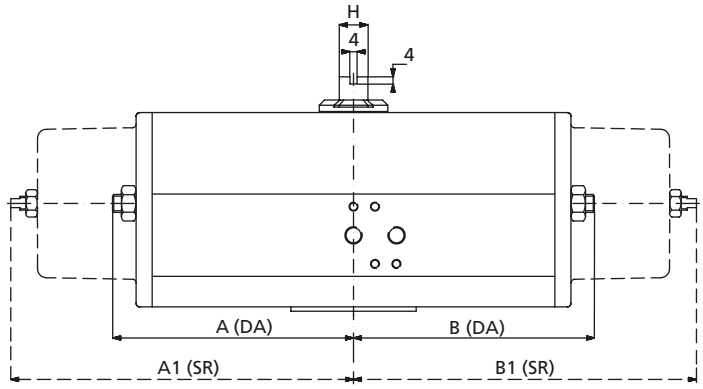

Fig. 2

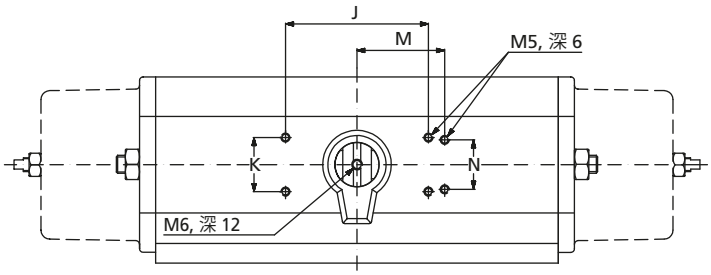

Fig. 3

	尺寸 (mm)																				重量 (kg)	
	Fig. 1					Fig. 2					Fig. 3				Fig. 4/4a							
型号	HC 1	HC 2	HC 3	Y**	Z	A	B	A1	B1	H	J	K	M	N	C	E	F	G	U*	V	DA	SR
RC210	F05	F07	–	14	19	45	98	45	150	10	35.4	35.4	40	30	32	41	75	16	35	2	1.2	1.5
RC220	F05	F07	–	14	19	98	98	150	150	10	80	30	–	–	32	41	75	16	35	2	1.6	2.2
RC230	F07	F10	–	17	30	65	135	65	200	16	80	30	–	–	49	55	110	25	55	3	3.5	4.2
RC240	F07	F10	–	22	30	135	135	200	200	16	80	30	–	–	49	55	110	25	70	3	4.9	7.0
RC250	F10	F12	–	22	37	90	190	90	285	22	80	30	–	–	69	75	155	35	70	3	9.4	12.4
RC260	F10	F12	–	27	37	190	190	285	285	22	80	30	–	–	69	75	155	35	85	3	12.5	18.5
RC265	F12	–	–	27	37	195	195	317	317	22	80	30	–	–	76	76	202	35	85	3	18.8	26.6
RC270	F14	–	170 x 110	36	64	145	300	145	510	40	130	30	–	–	110	110	248	60	100	4	32.0	45.0
RC280†	F12	F16	234.7 x 97.2	46	64	300	300	510	510	40	130	30	–	–	110	110	248	60	130	5	42.0	68.0

† = 还可提供 300 x 110 阀门连接

尺寸数据

RC210 至 240

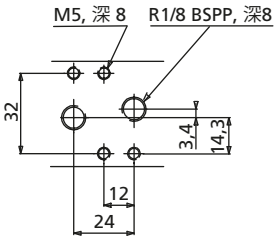

电磁阀安装孔符合
VDI/VDE 3845, NAMUR

RC250 至 280

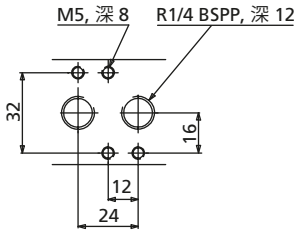

RC210 至 265

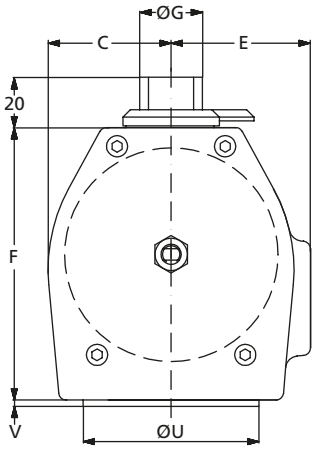

Fig. 4

SV = 电磁阀安装孔符合
VDI/VDE 3845, NAMUR

U+V = 符合 DIN 3337 标准的导向环

RC270 至 280

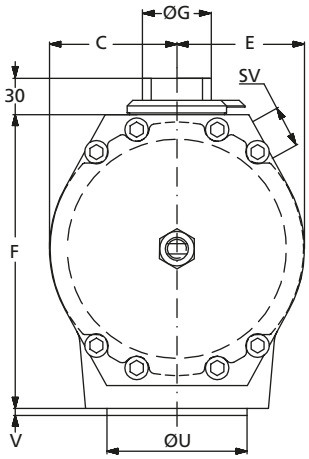

Fig. 4a

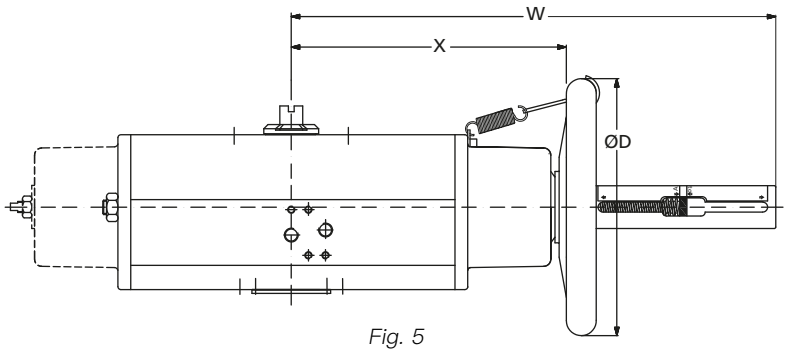

Fig. 5

	尺寸 (mm)			重量	
	Fig. 5			带手轮 (kg)	
型号	D	X	W	DA	SR
RC210	180	145	295	2.2	2.5
RC220	180	145	295	2.7	3.2
RC230	180	190	345	4.8	5.3
RC240	180	190	345	5.8	7.1
RC250	320	295	505	13.8	15.2
RC260	320	295	505	16.3	20.2
RC265	320	370	600	24.3	31.0
RC270	400	515	812	47.0	57.7
RC280	600	490	812	55.1	80.7

U* = 可根据客户要求提供其他尺寸的导向环。

Y** = H9 公差。
八方孔，可适用于方轴阀杆，
90° (ISO 5711) 或 45°
(DIN 33 37)

孔尺寸 (mm)			
ISO 5211	PCD	螺纹	深度
F05	50	M6	11
F07	70	M8	14
F10	102	M10	17
F12	125	M12	21
F14	140	M16	25
F16	165	M20	32
170 x 110	–	M16	25
234.7 x 97.2	–	M16	25
300 x 110	–	M16	25

性能参数

耗气量 DA

6 bar 时大气（升）		
型号	逆时针旋	顺时针旋转
RC210	0.6	1.1
RC220	1.1	1.3
RC230	2.2	4
RC240	4.4	5
RC250	6.9	13
RC260	13.8	16
RC265	32	36
RC270	33	54
RC280	66	67

耗气量 SR

6 bar 时大气（升）	
型号	
RC210	1.1
RC220	1.3
RC230	4
RC240	5
RC250	13
RC260	16
RC265	36
RC270	54
RC280	67

运行时间 DA/SR

6 bar 时工作时间（秒）	
型号	逆时针和顺时针旋转
RC210	<0.3
RC220	<0.3
RC230	<0.6
RC240	<0.7
RC250	<2.5
RC260	<2.5
RC265	<1.5
RC270	<5
RC280	<5

开关时间与气源流量有关，电磁阀及管接尺寸可能会增加时间。

扭矩参数 – 双作用

RC200–DA

		阀位	输出扭矩 (Nm)*							
型号	功能	0° = 全关 90° = 全开	2.1 bar 30 psi	2.8 bar 40 psi	3.5 bar 50 psi	4.2 bar 60 psi	4.5 bar 65 psi	5.5 bar 80 psi	6 bar 87 psi	7 bar 100 psi
RC210	气源开 / 关	0°	13	17	21	25	27	35	38	44
		60°	6	8	10	12	13	17	19	22
		90°	9	12	15	18	19	25	27	32
RC220	气源开 / 关	0°	26	34	42	51	55	70	76	88
		60°	13	17	21	25	27	35	38	44
		90°	18	24	30	36	39	50	54	63
RC230	气源开 / 关	0°	48	64	80	96	103	133	145	165
		60°	24	31	39	47	50	66	72	83
		90°	35	46	57	69	74	96	105	120
RC240	气源开 / 关	0°	98	130	162	195	209	266	290	340
		60°	49	65	81	97	104	133	145	170
		90°	70	93	117	140	150	193	210	240
RC250	气源开 / 关	0°	150	200	250	300	321	413	450	530
		60°	75	100	125	150	161	206	225	260
		90°	108	143	179	215	230	293	320	380
RC260	气源开 / 关	0°	305	407	508	610	654	834	910	1,070
		60°	150	200	250	300	321	422	460	530
		90°	220	293	367	440	471	596	650	770
RC265	气源开 / 关	0°	432	576	720	864	926	1,188	1,296	1,512
		60°	203	271	338	406	435	556	606	711
		90°	307	409	512	614	658	844	921	1,075
RC270	气源开 / 关	0°	630	840	1,050	1,260	1,350	1,733	1,890	2,200
		60°	315	420	525	630	675	862	940	1,100
		90°	455	607	758	910	975	1,247	1,360	1,590
RC280	气源开 / 关	0°	1,270	1,693	2,117	2,540	2,721	3,483	3,800	4,450
		60°	635	847	1,058	1,270	1,361	1,742	1,900	2,220
		90°	915	1,220	1,525	1,830	1,961	2,512	2,740	3,190

* 输出扭矩 +/– 5%。

扭矩参数 – 弹簧复位 (弹簧关)

RC200–SR

		阀位	输出扭矩 (Nm)*						
型号	功能	0° = 全关 90° = 全开	2.1 bar 30 psi	2.8 bar 40 psi	3.5 bar 50 psi	4.2 bar 60 psi	5.5 bar 80 psi	6 bar 87 psi	7 bar 100 psi
RC210	气源	0°	7	9	12	14	19	20	24
		60°	3	4	5	6	8	9	10
		90°	4	5	6	7.5	10	11	13
	弹簧	90°	6	8	10	12	16	18	21
		30°	3	4	5	6	8	9	10
		0°	4	6	7	8.5	11	12	14
RC220	气源	0°	15	19	24	29	39	41	48
		60°	6	8	10	12	16	18	21
		90°	8	10	12	15	20	22	26
	弹簧	90°	13	17	21	25	33	37	43
		30°	6	8	10	12	16	18	21
		0°	9	11	14	17	23	25	29
RC230	气源	0°	27	36	45	54	72	78	92
		60°	12	15	19	23	31	33	39
		90°	15	19	24	29	39	41	48
	弹簧	90°	24	31	39	47	63	69	81
		30°	12	15	19	23	31	33	39
		0°	17	22	27	33	44	47	55
RC240	气源	0°	55	73	92	110	147	158	185
		60°	24	31	39	47	63	68	80
		90°	29	39	48	58	77	84	98
	弹簧	90°	48	64	80	96	128	140	163
		30°	24	31	39	47	63	68	80
		0°	33	44	55	66	88	96	115
RC250	气源	0°	85	113	142	170	227	245	290
		60°	37	49	62	74	99	105	125
		90°	45	60	75	90	120	130	155
	弹簧	90°	75	100	125	150	200	215	255
		30°	37	49	62	74	99	105	125
		0°	50	67	83	100	133	150	175
RC260	气源	0°	173	230	287	345	460	500	580
		60°	75	100	125	150	200	215	250
		90°	90	120	150	180	240	265	310
	弹簧	90°	153	203	254	305	407	440	515
		30°	75	100	125	150	200	215	250
		0°	105	140	175	210	280	305	350
RC265	气源	0°	280	373	467	560	671	730	935
		60°	113	150	187	225	280	305	360
		90°	125	167	208	250	303	330	425
	弹簧	90°	210	280	350	420	560	610	695
		30°	103	137	171	205	273	330	355
		0°	153	203	254	305	407	440	525
RC270	气源	0°	355	473	592	710	947	1,030	1,210
		60°	155	207	258	310	413	440	520
		90°	190	253	317	380	507	550	640
	弹簧	90°	315	420	525	630	840	910	1,060
		30°	155	207	258	310	413	440	520
		0°	215	287	358	430	573	620	720
RC280	气源	0°	715	953	1,192	1,430	1,907	2,080	2,430
		60°	310	413	517	620	827	900	1,050
		90°	380	507	633	760	1,013	1,110	1,290
	弹簧	90°	635	847	1,058	1,270	1,693	1,840	2,150
		30°	310	413	517	620	827	900	1,050
		0°	435	580	725	870	1,160	1,260	1,470

* 输出扭矩 +/– 5%。

注：弹簧与气源压力相对应。

扭矩参数 — 弹簧复位 (弹簧开)

RC200–SRF

		阀位	输出扭矩 (Nm)*						
型号	功能	0° = 全关 90° = 全开	2.1 bar 30 psi	2.8 bar 40 psi	3.5 bar 50 psi	4.2 bar 60 psi	5.5 bar 80 psi	6 bar 87 psi	7 bar 100 psi
RC210	弹簧	0°	7	9.6	12	15	20	21	25
		60°	2.6	3.6	4.6	5.5	7.5	7.8	9
		90°	3	4.3	5.5	6.6	9	10	11.5
	气源	90°	5.2	7.2	9	11	15	16.2	19
		45°	2.8	3.8	4.9	6	8	9	10.1
		0°	4.5	6.2	8	10	13	14.3	17.2
RC220	弹簧	0°	14	20	25	30	41	43	50
		60°	5.3	7.2	9	11	15	15.5	18
		90°	6.7	9	12	14	19	20	23
	气源	90°	11	14	18	22	30	33	38
		45°	5.6	7.7	9.8	12	16	18	21.5
		0°	9.4	13	16	20	27	30	34.5
RC230	弹簧	0°	27	37	47	57	77	84	93
		60°	9.8	13	17	21	28	30	33
		90°	12	16	21	25	34	38	40
	气源	90°	21	29	37	44	60	62	75
		45°	11	15	19	23	31	33	41
		0°	17	23	29	36	48	51.5	66
RC240	弹簧	0°	56	77	98	118	160	180	190
		60°	20	27	35	42	57	65	68
		90°	25	34	43	52	70	80	82
	气源	90°	42	58	73	89	120	123	155
		45°	22	31	39	47	64	66	84
		0°	35	48	61	74	100	112	135
RC250	弹簧	0°	84	115	145	175	240	265	305
		60°	30	42	53	64	87	96	112
		90°	37	50	64	78	105	120	130
	气源	90°	65	89	110	135	185	195	225
		45°	34	47	60	73	98	104	123
		0°	54	74	98	115	155	160	195
RC260	弹簧	0°	175	240	300	370	500	540	620
		60°	63	86	110	135	180	195	220
		90°	77	105	135	160	220	245	280
	气源	90°	135	185	230	280	385	400	465
		45°	70	96	120	150	200	210	250
		0°	110	150	190	230	315	330	395
RC265	弹簧	0°	251	335	419	500	670	730	850
		60°	123	154	175	188	260	300	360
		90°	113	150	188	225	300	325	375
	气源	90°	188	250	313	375	500	525	620
		45°	101	135	169	200	260	290	335
		0°	158	210	263	315	400	445	525
RC270	弹簧	0°	350	480	620	750	1,010	1,100	1,250
		60°	130	175	2,220	270	365	400	450
		90°	155	210	270	320	440	480	550
	气源	90°	270	370	470	570	770	830	1,000
		45°	145	195	250	300	410	430	540
		0°	230	310	390	480	645	680	810
RC280	弹簧	0°	730	1,000	1,270	1,540	2,080	2,250	2,500
		60°	260	360	460	550	750	780	820
		90°	320	440	560	680	920	1,000	1,100
	气源	90°	560	770	980	1,180	1,600	1,700	2,000
		45°	290	400	510	620	835	900	1,100
		0°	460	630	805	980	1,320	1,380	1,700

* 输出扭矩 +/– 5%。

注：弹簧与气源压力相对应。

现场服务

Rotork 充分理解准时、快捷、优质的现场服务能给客户带来的价值。Rotork 现场服务对各个领域流体控制及仪表解决方案的服务支持有着极为专业的知识、见解和经验，包括油气、水及污水处理、电力、化工及普通工业。我们专业的内部专家团队能为客户提供全球最顶尖的支持服务。

我们的服务解决方案可以有效提高现场效率，降低维护成本。与此同时，我们的返厂服务也可让老旧设备焕然一新。我们对流体控制行业的丰富经验和深刻理解，让我们对 "怎样才能为客户及其运行提供更多价值" 有了极为丰富的见解和想法。

Rotork 现场服务涵盖两个主要方面，包括全寿命管理和现场服务。全寿命管理是 Rotork 现场服务提供的整套方案，以帮助您对现场日益老化的设备进行风险管控，并提供我们最可靠的服务。现场服务包括基本的执行机构支持、维修、维护及升级。

Rotork 对流体控制有着专业的见解和经验。

我们在如何为客户提供更多价值的话题上有着独到的见解。

我们的服务解决方案提高了现场效率，降低了维护成本。

现场服务

全寿命管理

全寿命管理包含的服务内容包括了一个完整的服务方案，用于设备寿命周期的风险管控及旧设备淘汰 （老旧设备可能影响设备的可靠性能及有价值的正常运行时间）。

全寿命管理的目标就是为您提供一个长期的支持，以及对工艺生产最小的影响。这是一种完全定制化的服务，为您量身定制，用以维护并提升您的设备。我们通过先进的技术，为您控制备件停产和设备老化所导致的固有风险。我们承诺帮助客户确保执行机构的使用寿命，并将现场的连续无故障运行时间最大化。现场的连续可靠运行可以有效提升性能并延长有价值的正常运行时间。

全寿命管理覆盖：

- 可靠性服务
  - 基础级 — 健康检查
  - 标准级 — 计划维护
  - 进阶级 – 加强性维护
- 升级服务（改造）
- 计划性停机支持
- 寿命循环服务
- 翻新
- 客制化备件计划
- 智能资产管理报告

现场服务

Rotork 现场服务包含了基本的执行机构服务、维修、维护和升级，同时也提供了新执行机构的调试和应用设计。另外，我们的 Rotork 支持中心也提供了非现场服务，包括自动化、测试和产品选型。

我们在工业自动化及流体控制领域拥有几十年的丰富经验，这意味着客户可以依靠我们理解他们的痛点，并提供经济且可靠的解决方案。Rotork 专业且富有经验的工程师对现场实际问题有深刻的理解，并能提供合适的方案解决问题。

有时候，法律要求现场提供有效的设备证书。Rotork 工程师可以提供必要检测及法定文件，用于满足法律法规要求。

- 计划性停机支持
- 执行机构返厂翻新
- 现场支持
- 阀门自动化服务
  - 在现场
  - 不在现场
- 全球支持

rotork®

Rotork 香港
电话： 00852-25202390

Rotork 北京
电话： 010-59756422

Rotork 上海
电话： 021-54452910

Rotork 成都
电话： 028-86628083

Rotork 广州
电话： 020-85560530

Rotork 西安
电话： 029-89522130

www.rotork.com

更多关于全球销售和服务网络的信息
请参考我们的官网。

Rotork plc
Brassmill Lane, Bath, UK
tel +44 (0)1225 733200
email mail@rotork.com

PUB014-001-10
Issue 11/23

作为产品不断发展过程的一部分，Rotork 保留在没有事先通知的情况下，修改和变更性能参数的权利。
公布的数据参数可能会有变化。请访问我们的官网 www.rotork.com，以获取最新版本的资料。

Rotork 为注册商标。Rotork 承认所有注册商标。在英国地区的出版和印刷都由 Rotork 负责。
POLTG1123