rotork®

Keeping the World Flowing
for Future Generations

RC200 レンジ

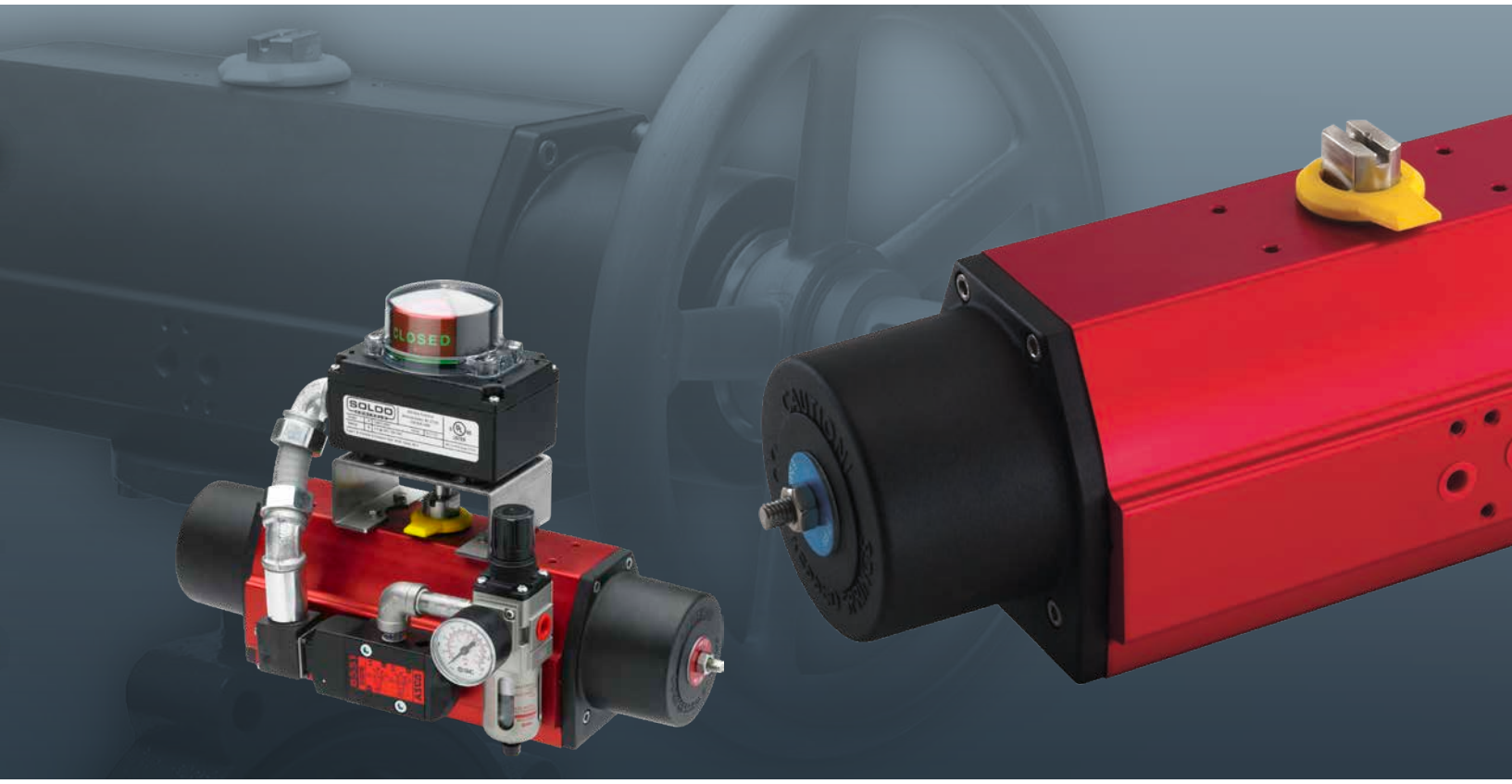

90° 回転バルブ用小型スコッチヨークアクチュエータ

非常に重要なフロー制御アプリケーションで高い信頼性を発揮

必要時に確実に作動

重要性の高い用途や過酷な環境でも確実に作動します。

ロトルク製品は、使用頻度を問わず、正確且つ効率的に動作します。

世界各地の拠点で品質重視の生産

当社は、60年以上の産業知識及びアプリケーション知識を駆使して設計した製品を提供しています。

当社では自社で研究・開発を行っており、様々な産業の様々なアプリケーションに最先端の製品を提供することが可能です。

お客様視点のサービス及びグローバルサポート

ロトルクはお客様の課題を解決し、個々のお客様のニーズに合わせて新たなソリューションを開発致します。

初回のお問合せから製品の取り付け、長期のアフターサービスに至るまで、専用の、専門サービス及びサポートを提供致します。

低ランニングコスト

当社製品は信頼性が高く、長寿命です。

ロトルクは、長期保有によるランニングコストを削減し、プロセスやプラントの効率化に貢献致します。

RC200レンジ

項目	ページ
Rotork	2
RC200 コンパクトスコッチヨークアクチュエータ	4
付属品オプション	5
製品仕様	6
RC200 アクチュエータの構造	7
寸法データ	8
性能データ	10
サイトサービス	14

様々な産業に対応した幅広い製品ラインアップ

ロトルク製品は、発電、石油＆ガス、水道＆下水、HVAC、海洋、鉱業、パルプ＆製紙、食品＆飲料、薬品、化学部門等の様々な部門で高い効率性、確かな安全性、環境保護を提供しています。

マーケットリーダー且つテクニカルイノベーター

当社は、フロー制御部門において60年以上に渡り、マーケットリーダーとして評価されてきました。

流体、ガス、粉体の流量制御はロトルクにお任せ下さい。これらを安全に制御するための革新的なソリューションを提供致します。

グローバルな存在感現場密着型サービス

当社は現場でのサポートが可能なグローバルカンパニーです。

当社は世界中に製造拠点、サービスセンター、営業所を構えておりますので、抜群のカスタマーサービス、迅速な納品、リアルタイムのサポートを提供することが可能です。

ESG(環境、社会、企業統治)は当社ビジネスの中心である

当社では、環境、社会、企業統治への取り組みをサポートする様々な方針を策定しています。当社方針の大半は、公開されております。

RC200 コンパクトスコッチヨークアクチュエータ

RC200空圧式アクチュエータの特徴は、非常にコンパクトな筐体内に、高トルクを維持したまま始動位置から閉止位置まで作動可能な最新のスコッチヨーク機構を内蔵している点にあります。複動型とスプリングリターン型を用意しており、オプションで手動ハンドルも供給可能です。

スプリングリターン型の本アクチュエータは、陽極酸化カートリッジ内に格納されたエポキシ塗装スプリングを特徴としています。高性能のベアリング部品が3箇所でピストンを案内しており、これによって適切な位置合わせや、長期密封、スムーズな操作を実現しています。

RC200ほど小型、軽量でありながら高トルクを出力するアクチュエータは他にはありません。特に、手動操作が必要な場合、アクチュエータ取付後のバルブがコンパクト、軽量且つ堅牢であることは、大きな利点となります。他のラック＆ピニオンアクチュエータよりもストローク距離が短いため、圧縮空気の消費量節約にも大いに貢献します。

品質

RC200 アクチュエータは厳しい品質管理の下で製造されており、ISO9001とISO14001も取得しています。主要な国際規格にも準拠しており、PED及びATEXに従ってCEマークを取得しています。当社アクチュエータは、最高品質の材料のみを使用して設計・製造されているため、長寿命です。なお、本アクチュエータの保証期間は3年です。

高効率

RC200スコッチヨークアクチュエータは、終端位置にて、他社の一般的なラック&ピニオンアクチュエータの150%以上のトルクを出力しますが、これは、ほとんどのバルブが必要とするトルク値です。

信頼性

ロトルクのアクチュエータはどの製品でも最低限のメンテナンスで長期間効率的に使用できるように製造されています。本アクチュエータには、最過酷環境でも最高性能を保証するために、設計、エンジニアリング及び材料を厳選しています。

世界随一のバルブ駆動技術を持つ企業として、当社は多種多様なバルブアクチュエータ、制御システム及び関連機器を提供しています。また、当社では、試運転調整や予防保守、レトロフィット等、バルブアクチュエータ関連のサービスを幅広く提供しています。

ロトルクは、フルードパワーアクチュエータや制御システムの生産及びサポートを専門に行っています。当社は、最新の技術、一貫した高品質、革新的な設計、卓越した信頼性、そして優れた性能を市場に提供することに尽力しています。

お客様が最先端技術のメリットを享受できるよう、当社はアプリケーション、製品改良並びに新製品開発の専任チームを保持しており、こうした取り組みによって、進化するお客様ニーズに確実に対応しています。

最も重要なことは、当社が長年に渡り、石油・ガスの採掘・輸送、都市用水や下水処理、発電、化学処理産業等、様々なアプリケーションに注力してきたことです。

当社は、60年以上に渡り積み上げてきたエンジニアリング及び製造の専門知識を生かして、世界中の現場に数万台ものバルブアクチュエータを設置して参りました。

付属品オプション

豊富なオプション

バルブやアクチュエータは、専門設計された適切なソリューションにより、最高性能を発揮します。ロトルクは数十年に渡り、使用用途や市場を問わず、フルードパワー製品によるバルブ自動化の経験を積み重ねてきましたので、貴社ニーズを満たす高信頼性且つ安全な自動化ソリューションを提供することが可能です。

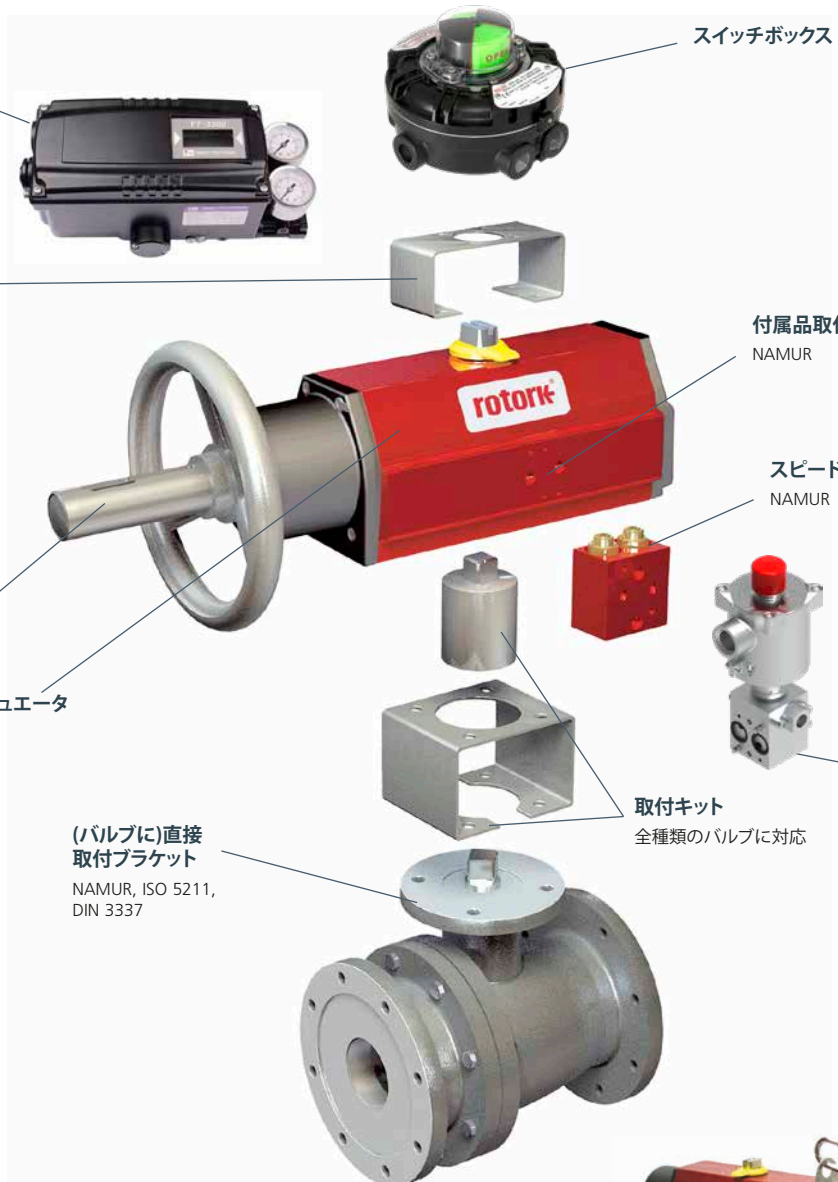

RC240-SR M1

切り替え可能な手動ハンドル

アクチュエータのエンドキャップに取り付けるもので、すべてのRC200複動及びスプリングリターンアクチュエータに取り付け可能です。M1手動ハンドルは、最軽量且つ最小のコンパクトユニットが必要な場合の最適なソリューションです。

製品仕様

製品仕様

使用圧力：	2-10 bar	(30-145 psi)
出力トルク：	4,400 Nmまで	(39,000 lbf-in)
周囲温度：（アクチュエータは密封状態）		
標準：	-20 ～ +75 °C	(-4 ～ +167 °F)
高温：	0 ～ +150 °C	(+32 ～ +300 °F)
低温：	-40 ～ +60 °C	(-40 ～ +140 °F)
極低温：	-47 ～ +60 °C	(-52 ～ +140 °F)

注：すべてのRC200アクチュエータは、-55°C(-67°F)［低温仕様の場合は-60°C(-76°F)]までの周囲温度であれば、正常運転が可能です。

注：M1ハンドル付きアクチュエータの場合、使用温度は+70°C(158°F)です。

規格：

電磁弁接続口径：	NAMUR
継ぎ手類：	VDI/VDE 3845, NAMUR
バルブとの接合面：	ISO 5211, DIN 3337, NAMUR
シャフトキー：	ISO 5211 - 90° □, DIN 79 - 45° ◇, NAMUR

SIL2及びSIL3での単独使用に関して適合認証取得(IEC 61508による)

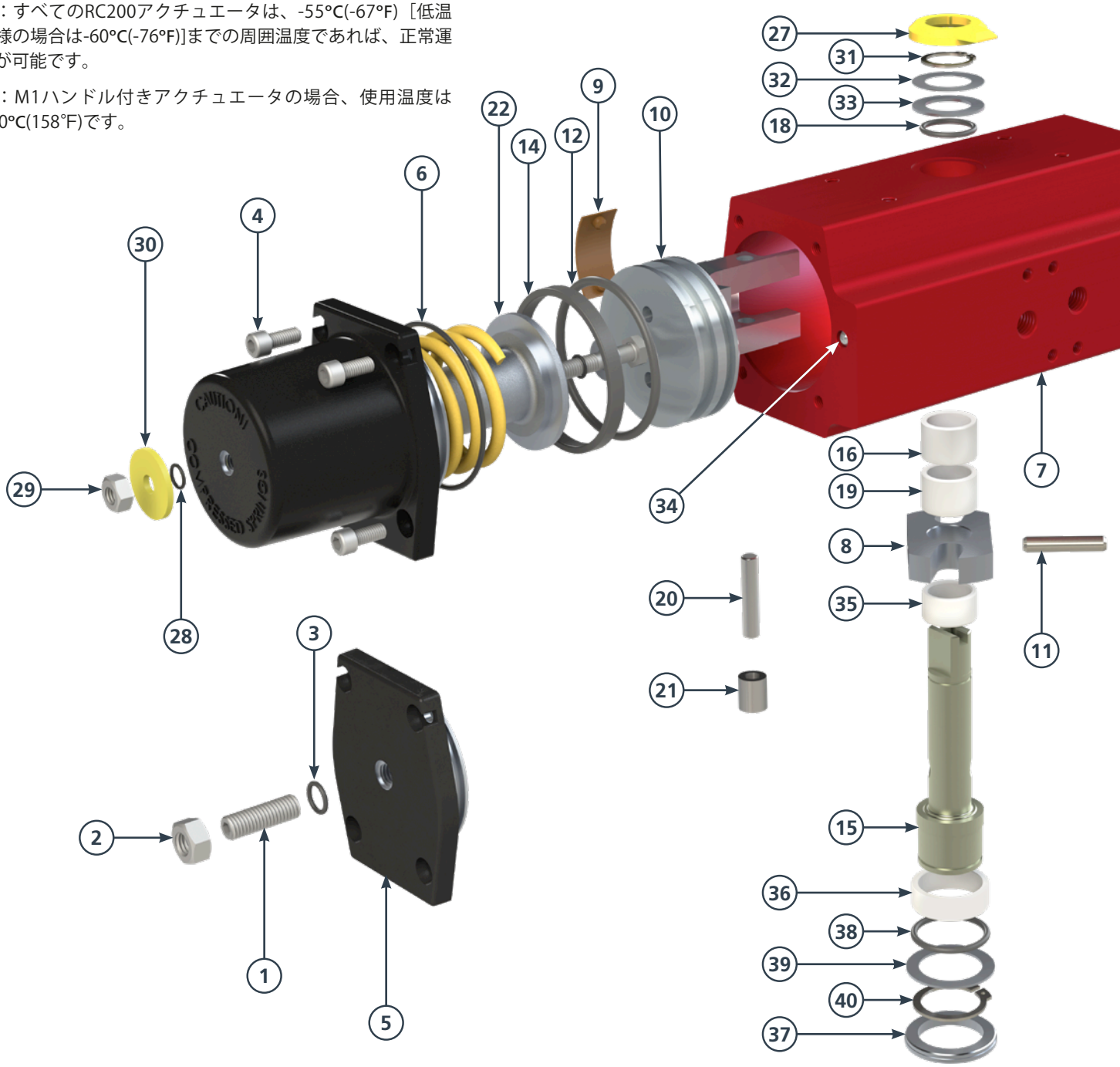

RC200 アクチュエータの構造

防食オプション：

RCT: 硬質アルマイト / 低摩擦ポリマー処理
エポキシ塗装
海洋構造物向け等、特殊仕上げ塗装対応
ステンレスボルト及びドライブシャフト(RC210～260標準)

作動媒体：

空気、不活性ガス（PED97/23/EC指令に基づくグループ2非危険性流体）
RC200 アクチュエータは水系または石油系作動油にも対応可能
CE マーキング：PED及びATEXに拠る

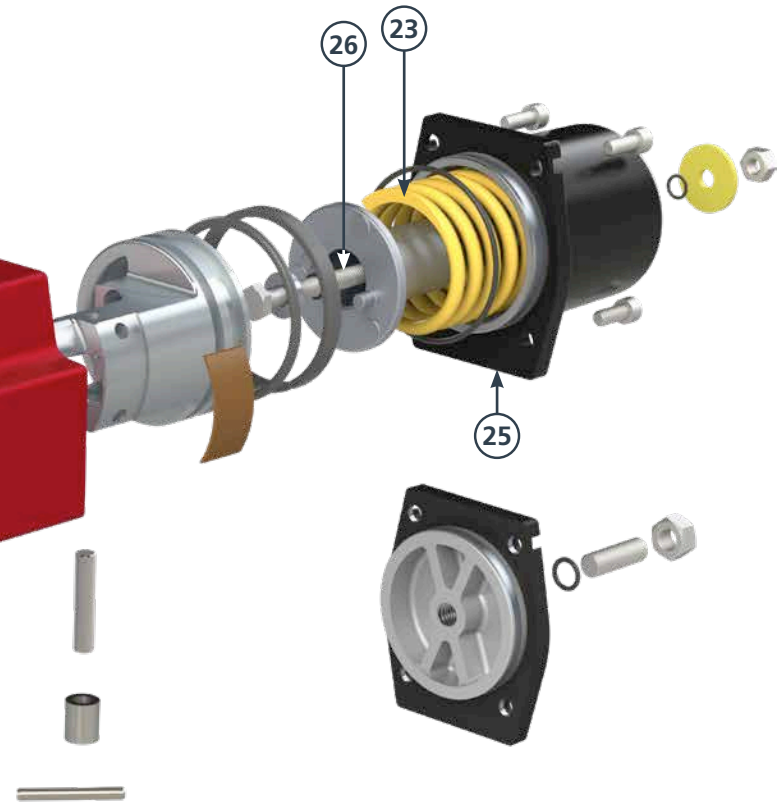

No.	部品名	数量(複動)	数量(スプリングリターン)	材質
1	調整用ボルト　注1)	1	-	サイズ　210-260：ステンレス鋼 その他サイズ：　亜鉛メッキ鋼
2	ロックナット　注1)	1	-	サイズ　210-260：ステンレス鋼 その他サイズ：　亜鉛メッキ鋼
3	Oリング　注1) 注6)	1	-	ニトリル
4	ボルト	8-16	8-16	サイズ　210-260：ステンレス鋼 その他サイズ：　亜鉛メッキ鋼
5	エンドプレート（中央穴空き)1)	1	-	陽極酸化処理及び粉体塗装アルミニウム
6	Oリング　注6)	2	2	ニトリル
7	アクチュエータ本体（シリンダー）	1	1	陽極酸化アルミニウム
8	スコッチヨーク	1	1	鋼
9	ピストンガイド（支持要素)1,6)	1	1	ポリアセタール
10	ピストン　注1)	1	1	アルミニウム
11	ロールピン　注2) 注3)	1	1	ばね鋼
12	Oリング　注1) 注6)	1	1	ニトリル
14	サポートバンド（ピストンガイドリング)1,6)	1	1	ポリマー
15	ドライブシャフト	1	1	サイズ　210-260：ステンレス鋼 他のサイズ：　亜鉛メッキ鋼
16	上側ベアリング	1	1	ポリマー
17†	エンドプレート(中央穴なし) 4)	1	1	粉体塗装アルミニウム
18	上側Oリング　注6)	1	1	ニトリル
19	上側ベアリング（サポートリング）	1	1	ポリマー
20	ピストンピン　注1)	1	1	鋼
21	ピストンローラー　注1)	1	1	鋼
22	スプリングガイド 1)	-	1	アルミニウム
23	ばね（外側) 1)	-	1	合金ばね鋼、粉体塗装
24†	ばね（内側) 1,5)	-	1	合金ばね鋼、粉体塗装
25	ばね（ハウジング) 1)	-	1	陽極酸化アルミニウム、粉体塗装
26	プレテンションボルト　注1)	-	1	サイズ　210-260：ステンレス鋼 その他サイズ：　亜鉛メッキ鋼
27	開度指示計	1	1	ポリマー
28	Oリング　注1) 注6)	-	1	ニトリル
29	緩み止めナット　注1)	-	1	サイズ　210-260：ステンレス鋼 その他サイズ：　亜鉛メッキ鋼
30	マーキングワッシャー　注1)	-	1	アルマイト
31	上側止め輪　注6)	1	1	ばね鋼、防食
32	中間ワッシャー　注6)	1	1	ステンレス鋼
33	上側サポートワッシャー　注6)	1	1	耐化学物質ポリマー
34	シリンダーハウジング(ネジ穴密封)	1	1	サイズ　210-240：ステンレス鋼 その他サイズ：ニトリル
35	下側サポートリング	1	1	ポリマー
36	下側ベアリング	1	1	ポリマー
37	ガイドリング	1	1	ポリマー
38	下側Oリング　注6)	1	1	ニトリル
39	下側サポートワッシャー注6)	1	1	耐化学物質ポリマー
40	下側止め輪　注6)	1	1	ばね鋼, 防食

注　1）サイズ220、240、260、280のアクチュエータの場合は数量が2倍になります。
2）RC240にはロールピンを3本使用しています。
3）RC270～280には、溝付きステンレスピンを使用しています。
4）図中には表示されていません。サイズ220、240、260、280には使用しておりません。
5）サイズ270及び280専用。図中には表示されておりません。
6）シールキットに含まれています。.

†　図面には表示されていません。

寸法データ

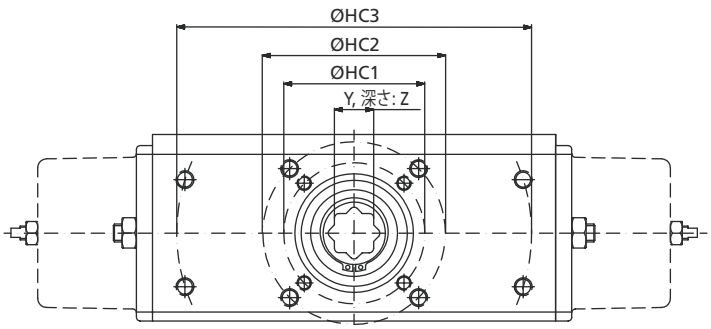

図 *1*

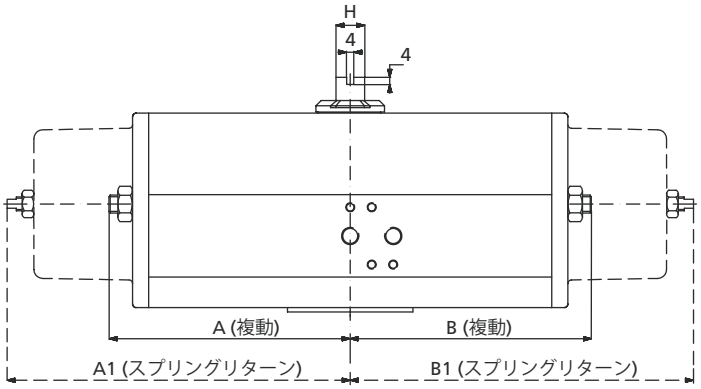

図 *2*

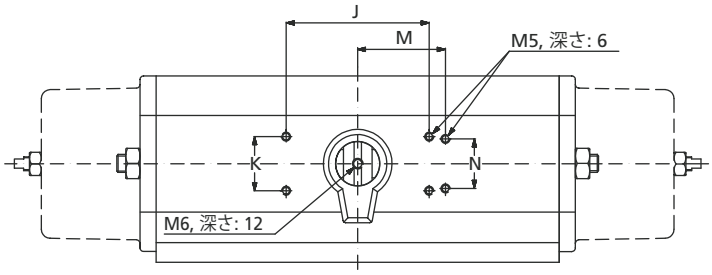

図 *3*

	寸法 (mm)																			重量 (kg)	
	図 1					図 2					図 3				図 4/4a						
型式	HC 1	HC 2	HC 3	Y**	Z	A	B	A1	B1	H	J	K	M	N	C	E	F	G	U*	V	複動	スプリングリターン
RC210	F05	F07	-	14	19	45	98	45	150	10	35.4	35.4	40	30	32	41	75	16	35	2	1.2	1.5
RC220	F05	F07	-	14	19	98	98	150	150	10	80	30	-	-	32	41	75	16	35	2	1.6	2.2
RC230	F07	F10	-	17	30	65	135	65	200	16	80	30	-	-	49	55	110	25	55	3	3.5	4.2
RC240	F07	F10	-	22	30	135	135	200	200	16	80	30	-	-	49	55	110	25	70	3	4.9	7.0
RC250	F10	F12	-	22	37	90	190	90	285	22	80	30	-	-	69	75	155	35	70	3	9.4	12.4
RC260	F10	F12	-	27	37	190	190	285	285	22	80	30	-	-	69	75	155	35	85	3	12.5	18.5
RC265	F12	-	-	27	37	195	195	317	317	22	80	30	-	-	76	76	202	35	85	3	18.8	26.6
RC270	F14	-	170 x 110	36	64	145	300	145	510	40	130	30	-	-	110	110	248	60	100	4	32.0	45.0
RC280†	F12	F16	234.7 x 97.2	46	64	300	300	510	510	40	130	30	-	-	110	110	248	60	130	5	42.0	68.0

† = 300 x 110 のバルブ取付パターンも含む。

寸法データ

RC210 - 240

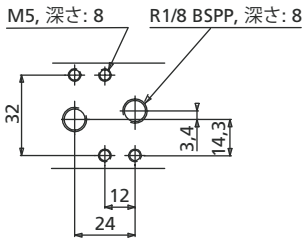

電磁弁との取り合い部は
VDI/VDE 3845, NAMUR 準拠

RC250 - 280

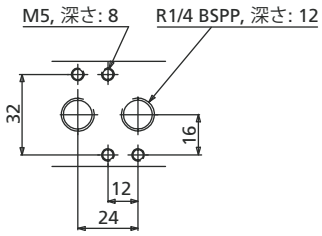

RC210 - 265

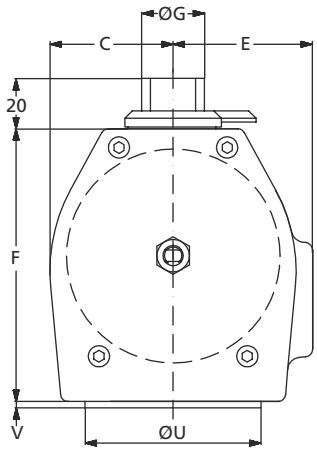

図 *4*

SV = 電磁弁の取付は
VDI/VDE 3845, NAMUR 準拠

U+V = ガイドリングは DIN 3337 準拠

RC270 - 280

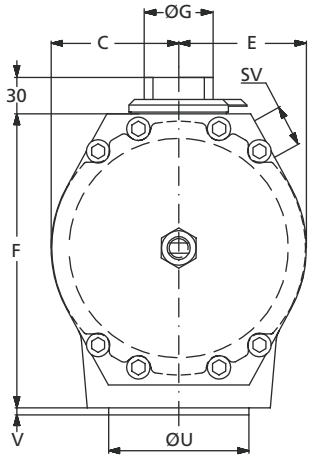

図 *4a*

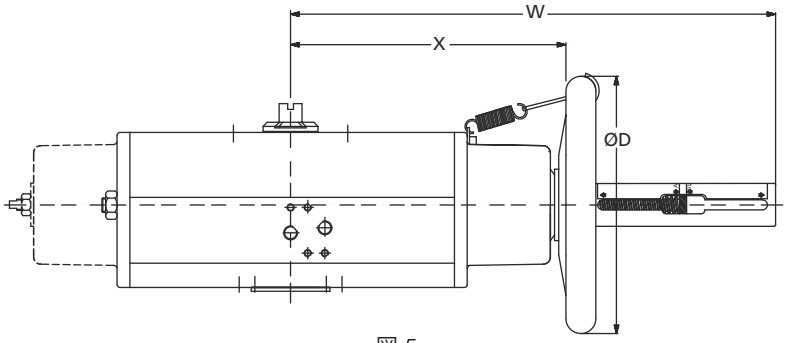

図 *5*

	寸法 (mm)			重量 M1付 (kg)	
	図 5				
型式	D	X	W	複動	スプリングリターン
RC210	180	145	295	2.2	2.5
RC220	180	145	295	2.7	3.2
RC230	180	190	345	4.8	5.3
RC240	180	190	345	5.8	7.1
RC250	320	295	505	13.8	15.2
RC260	320	295	505	16.3	20.2
RC265	320	370	600	24.3	31
RC270	400	515	812	47	57.7
RC280	600	490	812	55.1	80.7

U* = ご希望により、その他穴寸法向けのガイドリングも提供可

Y** = 寸法公差 H9
八角形穴であり、90°(ISO5711の場合)または45°(DIN3337の場合)位置で角形バルブステムに取付可。

穴寸法表 (mm)			
ISO 5211	寸法 Ø	ねじ	深さ
F05	50	M6	11
F07	70	M8	14
F10	102	M10	17
F12	125	M12	21
F14	140	M16	25
F16	165	M20	32
170 x 110	-	M16	25
234.7 x 97.2	-	M16	25
300 x 110	-	M16	25

性能データ

空気消費量(複動)

6bar時の逃し空気(リットル)		
型式	左回転方向	右回転方向
RC210	0.6	1.1
RC220	1.1	1.3
RC230	2.2	4
RC240	4.4	5
RC250	6.9	13
RC260	13.8	16
RC265	32	36
RC270	33	54
RC280	66	67

空気消費量(スプリングリターン)

6bar時の逃し空気(リットル)	
型式	
RC210	1.1
RC220	1.3
RC230	4
RC240	5
RC250	13
RC260	16
RC265	36
RC270	54
RC280	67

作動時間(複動/スプリングリターン)

6bar時の逃し空気(秒)	
型式	右及び左回転方向
RC210	<0.3
RC220	<0.3
RC230	<0.6
RC240	<0.7
RC250	<2.5
RC260	<2.5
RC265	<1.5
RC270	<5
RC280	<5

作動時間は、電磁弁や配管サイズなどの影響で空気流量が減少すると長くなる場合があります。

性能データ – 複動型

RC200-DA

		位置	出力トルク (Nm)*							
型式	作動方式	0° = 全閉 90° = 全開	2.1 bar 30 psi	2.8 bar 40 psi	3.5 bar 50 psi	4.2 bar 60 psi	4.5 bar 65 psi	5.5 bar 80 psi	6 bar 87 psi	7 bar 100 psi
RC210	空気圧　開／閉	0°	13	17	21	25	27	35	38	44
		60°	6	8	10	12	13	17	19	22
		90°	9	12	15	18	19	25	27	32
RC220	空気圧　開／閉	0°	26	34	42	51	55	70	76	88
		60°	13	17	21	25	27	35	38	44
		90°	18	24	30	36	39	50	54	63
RC230	空気圧　開／閉	0°	48	64	80	96	103	133	145	165
		60°	24	31	39	47	50	66	72	83
		90°	35	46	57	69	74	96	105	120
RC240	空気圧　開／閉	0°	98	130	162	195	209	266	290	340
		60°	49	65	81	97	104	133	145	170
		90°	70	93	117	140	150	193	210	240
RC250	空気圧　開／閉	0°	150	200	250	300	321	413	450	530
		60°	75	100	125	150	161	206	225	260
		90°	108	143	179	215	230	293	320	380
RC260	空気圧　開／閉	0°	305	407	508	610	654	834	910	1070
		60°	150	200	250	300	321	422	460	530
		90°	220	293	367	440	471	596	650	770
RC265	空気圧　開／閉	0°	432	576	720	864	926	1188	1296	1512
		60°	203	271	338	406	435	556	606	711
		90°	307	409	512	614	658	844	921	1075
RC270	空気圧　開／閉	0°	630	840	1050	1260	1350	1733	1890	2200
		60°	315	420	525	630	675	862	940	1100
		90°	455	607	758	910	975	1247	1360	1590
RC280	空気圧　開／閉	0°	1270	1693	2117	2540	2721	3483	3800	4450
		60°	635	847	1058	1270	1361	1742	1900	2220
		90°	915	1220	1525	1830	1961	2512	2740	3190

* 出力トルク +/- 5%

トルクデータ – スプリングリターン (ばね復帰方向：閉)

RC200-SR

		位置	出力トルク (Nm)*						
型式	作動方式	0° = 全閉 90° = 全開	2.1 bar 30 psi	2.8 bar 40 psi	3.5 bar 50 psi	4.2 bar 60 psi	5.5 bar 80 psi	6 bar 87 psi	7 bar 100 psi
RC210	空気圧　開	0°	7	9	12	14	19	20	24
		60°	3	4	5	6	8	9	10
		90°	4	5	6	7.5	10	11	13
	スプリング　閉	90°	6	8	10	12	16	18	21
		30°	3	4	5	6	8	9	10
		0°	4	6	7	8.5	11	12	14
RC220	空気圧　開	0°	15	19	24	29	39	41	48
		60°	6	8	10	12	16	18	21
		90°	8	10	12	15	20	22	26
	スプリング　閉	90°	13	17	21	25	33	37	43
		30°	6	8	10	12	16	18	21
		0°	9	11	14	17	23	25	29
RC230	空気圧　開	0°	27	36	45	54	72	78	92
		60°	12	15	19	23	31	33	39
		90°	15	19	24	29	39	41	48
	スプリング　閉	90°	24	31	39	47	63	69	81
		30°	12	15	19	23	31	33	39
		0°	17	22	27	33	44	47	55
RC240	空気圧　開	0°	55	73	92	110	147	158	185
		60°	24	31	39	47	63	68	80
		90°	29	39	48	58	77	84	98
	スプリング　閉	90°	48	64	80	96	128	140	163
		30°	24	31	39	47	63	68	80
		0°	33	44	55	66	88	96	115
RC250	空気圧　開	0°	85	113	142	170	227	245	290
		60°	37	49	62	74	99	105	125
		90°	45	60	75	90	120	130	155
	スプリング　閉	90°	75	100	125	150	200	215	255
		30°	37	49	62	74	99	105	125
		0°	50	67	83	100	133	150	175
RC260	空気圧　開	0°	173	230	287	345	460	500	580
		60°	75	100	125	150	200	215	250
		90°	90	120	150	180	240	265	310
	スプリング　閉	90°	153	203	254	305	407	440	515
		30°	75	100	125	150	200	215	250
		0°	105	140	175	210	280	305	350
RC265	空気圧　開	0°	280	373	467	560	671	730	935
		60°	113	150	187	225	280	305	360
		90°	125	167	208	250	303	330	425
	スプリング　閉	90°	210	280	350	420	560	610	695
		30°	103	137	171	205	273	330	355
		0°	153	203	254	305	407	440	525
RC270	空気圧　開	0°	355	473	592	710	947	1030	1210
		60°	155	207	258	310	413	440	520
		90°	190	253	317	380	507	550	640
	スプリング　閉	90°	315	420	525	630	840	910	1060
		30°	155	207	258	310	413	440	520
		0°	215	287	358	430	573	620	720
RC280	空気圧　開	0°	715	953	1192	1430	1907	2080	2430
		60°	310	413	517	620	827	900	1050
		90°	380	507	633	760	1013	1110	1290
	スプリング　閉	90°	635	847	1058	1270	1693	1840	2150
		30o	310	413	517	620	827	900	1050
		0°	435	580	725	870	1160	1260	1470

* 出力トルク +/- 5%

備考：スプリングは供給空気圧に応じて選定されます。

トルクデータ – スプリングリターン (ばね復帰方向：開)

RC200-SRF

		位置	出力トルク (Nm)*						
型式	作動方式	0° = 全閉 90° = 全開	2.1 bar 30 psi	2.8 bar 40 psi	3.5 bar 50 psi	4.2 bar 60 psi	5.5 bar 80 psi	6 bar 87 psi	7 bar 100 psi
RC210	スプリング　開	0°	7	9.6	12	15	20	21	25
		60°	2.6	3.6	4.6	5.5	7.5	7.8	9
		90°	3	4.3	5.5	6.6	9	10	11.5
	空気圧　閉	90°	5.2	7.2	9	11	15	16.2	19
		45°	2.8	3.8	4.9	6	8	9	10.1
		0°	4.5	6.2	8	10	13	14.3	17.2
RC220	スプリング　開	0°	14	20	25	30	41	43	50
		60°	5.3	7.2	9	11	15	15.5	18
		90°	6.7	9	12	14	19	20	23
	空気圧　閉	90°	11	14	18	22	30	33	38
		45°	5.6	7.7	9.8	12	16	18	21.5
		0°	9.4	13	16	20	27	30	34.5
RC230	スプリング　開	0°	27	37	47	57	77	84	93
		60°	9.8	13	17	21	28	30	33
		90°	12	16	21	25	34	38	40
	空気圧　閉	90°	21	29	37	44	60	62	75
		45°	11	15	19	23	31	33	41
		0°	17	23	29	36	48	51.5	66
RC240	スプリング　開	0°	56	77	98	118	160	180	190
		60°	20	27	35	42	57	65	68
		90°	25	34	43	52	70	80	82
	空気圧　閉	90°	42	58	73	89	120	123	155
		45°	22	31	39	47	64	66	84
		0°	35	48	61	74	100	112	135
RC250	スプリング　開	0°	84	115	145	175	240	265	305
		60°	30	42	53	64	87	96	112
		90°	37	50	64	78	105	120	130
	空気圧　閉	90°	65	89	110	135	185	195	225
		45°	34	47	60	73	98	104	123
		0°	54	74	98	115	155	160	195
RC260	スプリング　開	0°	175	240	300	370	500	540	620
		60°	63	86	110	135	180	195	220
		90°	77	105	135	160	220	245	280
	空気圧　閉	90°	135	185	230	280	385	400	465
		45°	70	96	120	150	200	210	250
		0°	110	150	190	230	315	330	395
RC265	スプリング　開	0°	251	335	419	500	670	730	850
		60°	123	154	175	188	260	300	360
		90°	113	150	188	225	300	325	375
	空気圧　閉	90°	188	250	313	375	500	525	620
		45°	101	135	169	200	260	290	335
		0°	158	210	263	315	400	445	525
RC270	スプリング　開	0°	350	480	620	750	1010	1100	1250
		60°	130	175	2220	270	365	400	450
		90°	155	210	270	320	440	480	550
	空気圧　閉	90°	270	370	470	570	770	830	1000
		45°	145	195	250	300	410	430	540
		0°	230	310	390	480	645	680	810
RC280	スプリング　開	0°	730	1000	1270	1540	2080	2250	2500
		60°	260	360	460	550	750	780	820
		90°	320	440	560	680	920	1000	1100
	空気圧　閉	90°	560	770	980	1180	1600	1700	2000
		45°	290	400	510	620	835	900	1100
		0°	460	630	805	980	1320	1380	1700

* 出力トルク +/- 5%

備考：スプリングは供給空気圧に応じて選定されます。

サイトサービス

ロトルクは、迅速で時間厳守且つ高品質のサイトサービスの価値を理解しています。ロトルクサイトサービスは、石油＆ガス、水道＆下水、発電、化学処理産業アプリケーションのミッションクリティカルなフロー制御及び計装ソリューションのサービスサポートにおいて、専門知識、洞察力、経験を積み重ねてきました。当社では、最先端のグローバルサポートを提供しており、社内の専任担当者がそのサポートを行っています。

当社サービスソリューションによってプラントの効率が向上し、保守費用の削減が可能であることは勿論、ワークショップサービスでは、機器を新品同様の状態に修理致します。当社はフロー制御分野で経験を重ね、理解していますので、お客様及びお客様の事業に多大な価値を提供するために何ができるかを幅広く洞察し、提案することが可能です。

ロトルクサイトサービスは、ライフタイムマネジメントとサイトサービスの主要2部門に分かれています。ライフタイムマネジメントとは、ロトルクサイトサービス部門の一括サービスのことであり、老朽化資産に係るリスクマネジメントをサポートするものです。また、ライフタイムマネジメントでは、Reliability Services(信頼性向上サービス)も提供しています。一方、サイトサービスでは、必要不可欠なアクチュエータのサービス、修理、保守、更新を行っています。

ロトルクは、フロー制御分野において、専門知識、洞察、経験を積み重ねてきました。

当社は、お客様に価値を提供するためのノウハウを身につけています。

当社サービスソリューションはプラントを効率化し、保守費用を削減します。

サイトサービス

ライフタイムマネジメント

ライフタイムマネジメントの各サービスでは、貴社設備のライフサイクル及び陳腐化(動作の信頼性と貴重な稼働時間に影響をもたらします)に係るリスクマネジメントに、完全なソリューションを提供します。

ライフタイムマネジメントの目的は、継続的に貴社をサポートし、貴社生産フローの中断をゼロまたは極限まで減らすことです。本サービスは、資産を継続的に保全・改善するために設計されたオーダーメイドサービスです。当社では技術の進歩、部品の陳腐化、老朽化資産に係る固有のリスクを管理致します。当社は、お客様のアクチュエータの中断や故障を極限まで減らし、動作寿命を最大化するために、全力でお客様をサポートしています。当社は、貴社プラントの継続稼働と信頼性の高い動作をサポートすることにより、性能の向上と、貴重な稼働時間の延伸を可能にしています。

ライフタイムマネジメントの各種サービス

- 信頼性向上サービス
  - ベーシック - ヘルスチェック
  - スタンダード - 計画保守
  - プレミアム - 強化保守
- 更新サービス (レトロフィット)
- 計画中断サポート
- ライフサイクルサポート
- オーバーホール/改修
- 予備部品オーダーメイドプログラム
- インテリジェントアセットマネジメント報告書

サイトサービス

ロトルクサイトサービス(RSS)では、当社サービスのうちの必要不可欠な部分、即ち、現場アクチュエータのサービス、修理、保守、更新に加え、新規アクチュエータ及びアプリケーションの試運転調整も行っています。さらに、ロトルクサイトサービスには、再認証、自動化、試験、製品選定等、ロトルクサポートセンターにて実施する現場外作業も含まれています。

当社には、数十年に渡る産業用アクチュエータ及びフロー制御市場の経験がありますので、お客様の課題を理解し、信頼性の高い経済的なソリューションを提供することが可能です。有能で経験豊富なロトルクのエンジニアは、現場で直面する課題を細部まで理解しており、これらの解決方法も理解しています。

法律上、有効な資産認証証明書が要求される現場については、規制に従い、ロトルクのエンジニアが必要なOEM水準の点検を実施し、法的書類を提供することも可能です。

- 現場サポート
- 計画中断サポート
- アクチュエータのオーバーホール (ワークショップ)
- バルブ自動化サービス
  - 現場
  - 現場外
- グローバルサポート

ロトルクジャパン株式会社

■本社
〒135-0015
東京都江東区千石2-2-24
電話　03-5632-2941
email　sales.japan@rotork.com

■大阪営業所
〒 590-0946
大阪府堺市堺区熊野町東2-1-19
電話　072-242-8844
email　sales.japan@rotork.com

www.rotork.com

世界各地の当社営業所及びサービス拠点一覧については、
当社ウェブサイト(www.rotork.com)をご覧下さい。

Rotork plc
Brassmill Lane, Bath, UK
電話　+44 (0)1225 733200
email　mail@rotork.com

PUB014-001-09
発行 11/23

ロトルクでは継続的に製品開発を行っており、そのプロセスの一環として、仕様を予告なく修正・変更する権利を留保しています。公開中のデータは変更される可能性があります。最新版につきましては、当社ウェブサイト(www.rotork.com)をご覧下さい。

「Rotork」の社名は登録商標です。ロトルクはあらゆる登録商標を認識しています。英国ロトルク制作・発行。POLTG1223