rotork®

Keeping the World Flowing
for Future Generations

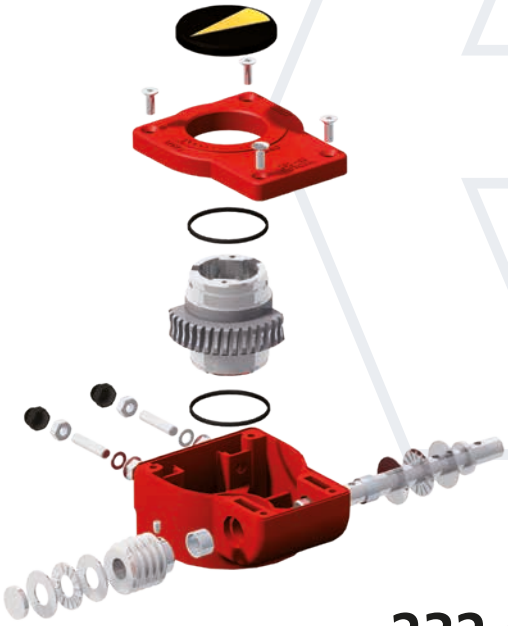

232 90°

Getriebe aus Aluminiumguss

90° Getriebe der Baureihe 232

Die neuen 90° Schneckenradgetriebe der Baureihe 232 aus Aluminiumguss wurden mit Blick auf die Kosten, aber vor allem zur Verbesserung der Qualität, Zuverlässigkeit und Umwelteigenschaften entwickelt. Dies wurde durch eine Senkung der Kosten in verschiedenen Bereichen erreicht. Die Reduzierung des Gewichts der Bauteile in Verbindung mit der Standardisierung des Getriebes ermöglicht eine Verringerung des Lagerbestands und damit eine kostengünstige Transport- und Logistiklösung.

Das Produkt ist flexibel und kann entweder in unserem Werk oder beim Kunden vor Ort konfiguriert werden, um eine konsistente Lieferung zu gewährleisten.

Anwendung

Die 90° Schneckenradgetriebe der Baureihe 232 eignen sich zur Betätigung von Kugelhähnen, Absperrklappen, Kegelventilen und anderen 90°-Armaturen jeglicher Art.

Sie sind für Anwendungen in Wasserwerken und Gasleitungen, in der Heizungs-, Lüftungs- und Klimatechnik, im Brandschutz und für die meisten allgemeinen Industrieanwendungen sehr gut geeignet.

Eigenschaften

- Herausnehmbare Spindelsteckbuchsen
- Verschiedene Steckbuchsen für jegliche Armaturspindeln
- Verschiedene Teilkreisdurchmesser am Getriebegehäuse gemäß ISO 5211
- 2 Nuten für 45°- und 90°-Stellungen
- Einfache individuelle Einstellung
- Lieferung innerhalb von Tagen anstatt Wochen
- Leichte Konstruktion
- Hochleistungsgetriebe zur Erhöhung des Drehmoments und nicht der Größe
- Verbesserte Schutzart
- Spezielle Dichtung
- IP 65
- Wellen und Befestigungselemente aus geschütztem Stahl
- Temperaturen: -20 bis +120 °C (-4 bis +250 °F)
- Integrierte mechanische Anschläge
- Vorbereitung für Vorhängeschloss, Namur-Anschlüsse und Memory Stop
- Verschiedene Arten und Größen von Handrädern
- Selbsthemmend

Optionen

- Endschalter innerhalb oder außerhalb des Getriebes, gemäß VDI/VDE 3845
- Edelstahlwellen
- Verschiedene Stellungsanzeigen
- Verschiedene Handräder
- Memory Stop
- Schlossvorrichtung
- Verschiedene Steckbuchsen
- Flexible Verlängerungen

Materialspezifikation

Nr.	Beschreibung	Material	Anmerkungen:
1	Stellschraube	Stahl	ELVZ 8,8 / DIN 916
2	Nadellager	AXK-AS/LS	-
3	Schnecken-schraube	Stahl	ELVZ 12,9 / DIN 915
4	Schnecke	Kohlenstoffstahl	C45 / AISI 1045
5	Gleitlager	Permaglide	E40
6	Öldichtung	Nitril	-
7	Welle	Geschützter Stahl	-
8	Renolit CLX2	Kalkseife	Multipurpose CLX
9	Gehäuse	Aluminium	Güteklasse LM 9
10	Abdeckplatte	Aluminium	Güteklasse LM 9
11	Quadrant*	Sphäroguss	GGG40 / ASTM D60-40-18
12	Stellungsanzeige	Scanblend FS7	-
13	Mutterabdeckung	Polyethylen	-
14	Steckbuchsen	Sinterstahl	Siehe Auswahltabelle

*232-08 Quadrant ist GGG70

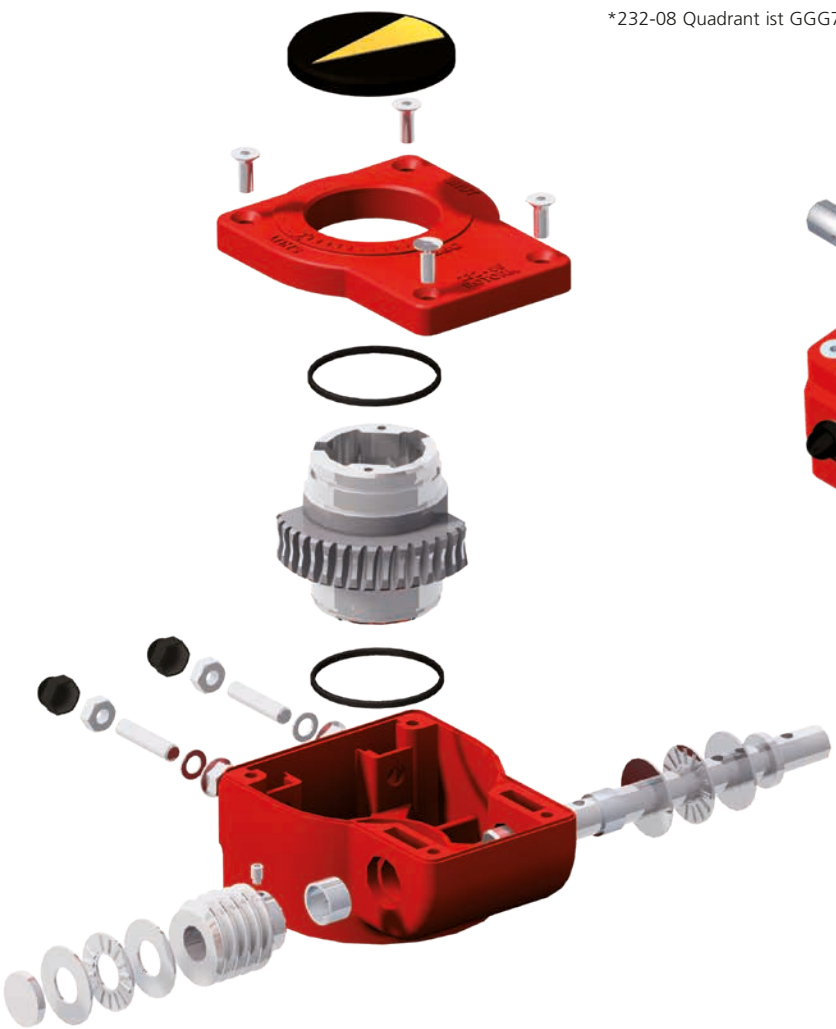

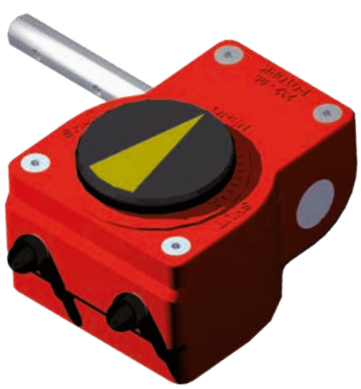

Getriebe der Baureihe 232

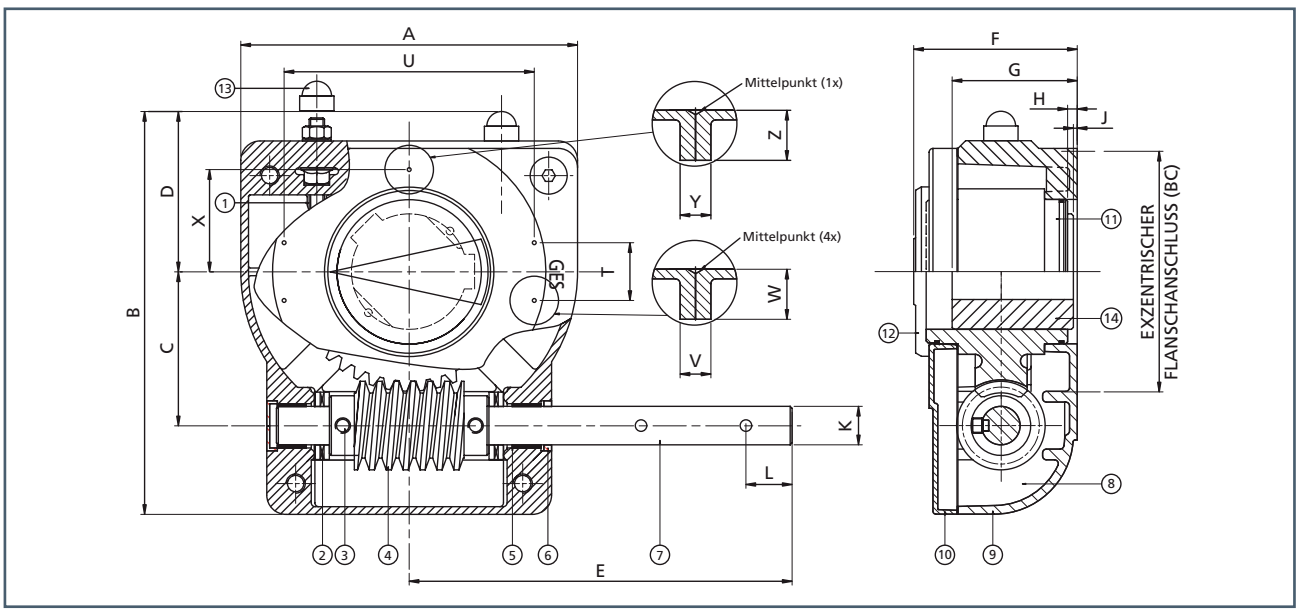

Steckbuchsen Unterschiedliche Armaturspindeln

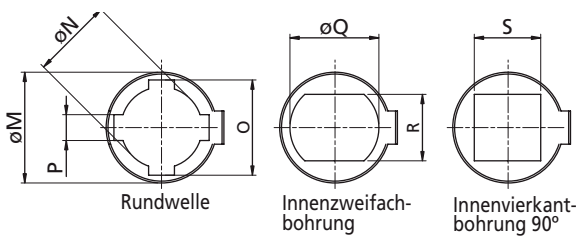

Typ	Verhältnis	Drehmoment Nm (lbf. inch)		Mechanischer Wirkungsgrad ± 15%	Gewicht kg (lb)
		Ausgang	Eingang		
232-05	40:1	125 (1.100)	12,5 (110)	10	0,8 (1,8)
232-06	40:1	250 (2.200)	25 (220)	10	0,9 (2,0)
232-08	37:1	500 (4.400)	41,7 (362)	12	1,55 (3,43)
232-11	45:1	900 (7.920)	75 (660)	12	2,9 (6,3)
232-13	40:1	1.000 (8.800)	83 (730,4)	12	5,4 (11,9)
232-14	40:1	1.500 (13.200)	125 (1.103)	12	5,4 (11,9)
232-15	40:1	1.500 (13.200)	125 (1.103)	12	5,4 (11,9)

Der statische Sicherheitsfaktor beträgt 1,5.

Der angegebene mechanische Wirkungsgrad wird nach ein paar Betätigungen erreicht.

Typ	A	B	C	D	E	F	G	H	J	Øk	L	Armaturanschluss BC gemäß ISO 5211
232-05	80 (3,15)	114 (4,49)	42,5 (1,67)	48 (1,89)	105 (4,13)	53 (2,11)	39,5 (1,56)	2,5 (0,10)	2,5 (0,10)	12 (0,47)	14 (0,55)	F04 / F05 / F07
232-06	80 (3,15)	114 (4,49)	42,5 (1,67)	48 (1,89)	155 (6,10)	59 (2,32)	46 (1,81)	2,5 (0,10)	1 (0,4)	12 (0,47)	14 (0,55)	F05-F07
232-08	100 (3,94)	131 (5,16)	50 (1,98)	56 (2,21)	170 (6,69)	67 (2,64)	58,5 (2,30)	4 (0,16)	2,5 (0,10)	12 (0,47)	14 (0,55)	F07-F10
232-11	146 (5,75)	174 (6,84)	60 (2,36)	79 (3,13)	200 (7,87)	79 (3,11)	71 (2,80)	7 (0,28)	2,5 (0,10)	15 (0,59)	14 (0,55)	F10-F12
232-13	175 (6,89)	209 (8,24)	80 (3,15)	83 (3,28)	280 (11,02)	85 (3,33)	76,5 (3,01)	5 (0,20)	2 (0,08)	20 (0,74)	24 (0,94)	F10-F12 / F14
232-14	175 (6,89)	209 (8,24)	80 (3,15)	83 (3,28)	280 (11,02)	85 (3,33)	76,5 (3,01)	5 (0,20)	2 (0,08)	20 (0,74)	24 (0,94	F10-F12 / F14
232-15	175 (6,89)	209 (8,24)	80 (3,15)	83 (3,28)	280 (11,02)	85 (3,33)	76,5 (3,01)	5 (0,20)	2 (0,08)	20 (0,74)	24 (0,94)	je nach Anwendung

Typ	Max. Abmessungen							T	U	V	W	X	Y	Z
	øM	øN	O	P	øQ	R	S							
232-05	25 (0,98)	15 (0,59)	19,6 (0,77)	5 (0,2)	18,1 (0,71)	14 (0,55)	14 (0,55)	25 (0,98)	50 (1,97)	8 (0,31)	13 (0,51)	23,5 (0,93)	8 (0,31)	8 (0,31)
232-06	32,15 (1,27)	20 (0,79)	25,2 (0,99)	6 (0,24)	22,2 (0,87)	17 (0,67)	17 (0,67)	25 (0,98)	50 (1,97)	8 (0,31)	13 (0,51)	26,5 (1,04)	8 (0,31)	10 (0,39)
232-08	45,3 (1,78)	30 (1,18)	36,6 (1,44)	8 (0,31)	36,2 (1,43)	27 (1,06)	27 (1,06)	30 (1,18)	80 (3,15)	10 (0,39)	14 (0,55)	35 (1,38)	10 (0,39)	10 (0,39)
232-11	60 (2,36)	44 (1,73)	52,6 (2,07)	14 (0,55)	48,2 (1,90)	36 (1,42)	36 (1,42)	30 (1,18)	130 (5,12)	10 (0,39)	14 (0,55)	53 (2,09)	10 (0,39)	14 (0,55)
232-13	60 (2,36)	44 (1,73)	52,6 (2,07)	14 (0,55)	48,2 (1,90)	36 (1,42)	36 (1,42)	30 (1,18)	130 (5,12)	10 (0,39)	14 (0,55)	53 (2,09)	14 (0,55)	14 (0,55)
232-14	60 (2,36)	44 (1,73)	52,6 (2,07)	14 (0,55)	48,2 (1,90)	36 (1,42)	36 (1,42)	30 (1,18)	130 (5,12)	10 (0,39)	14 (0,55)	53 (2,09)	14 (0,55)	14 (0,55)
232-15	–	55 (2,17)	63,8 (2,5)	16 (0,63)	52 (2,05)	46 (1,81)	46 (1,81)	30 (1,18)	130 (5,12)	10 (0,39)	14 (0,55)	53 (2,09)	14 (0,55)	14 (0,55)

Alle Abmessungen in mm. 232-15 verfügt über eine Blindbohrung und eine Grundplatte zur Bearbeitung für verschiedene Aufsätze.
Steckbuchsen sind standardmäßig nicht enthalten, bitte bei Bedarf angeben.

232 90°

Getriebe aus Aluminiumguss

Auswahltabelle Handrad

Eingangsdrehmoment

Typ	Mechanischer Wirkungsgrad ± 15%
232-05	10
232-06	10
232-08	12
232-11	12
232-13	12
232-14	12
232-15	12

Abmessungen

Typ	A	B
PS100-12	Ø100 (4”)	35 (1,38)
PS125-12	Ø125 (5”)	34 (1,34)
PS125-15		48 (1,89)
PS160-12	Ø160 (6”)	48 (1,89)
PS160-15		49 (1,93)
PS200-12	Ø200 (8”)	51 (2,00)
PS200-15		52 (2,05)
PS200-20		63 (2,48)
PS250-12	Ø250 (10”)	63 (2,48)
PS250-15		63 (2,48)
PS250-20		70 (2,76)

Typ	A	B
SG200	Ø200 (8”)	80 (3,15”)
SG250	Ø250 (10”)	110 (4,33”)
SG300	Ø300 (12”)	115 (4,53”)
SG350	Ø350 (14”)	120 (4,72”)
SG400	Ø400 (16”)	130 (5,12”)
SG450	Ø450 (18”)	150 (5,91”)
SG500	Ø500 (20”)	150 (5,91”)
SG600	Ø600 (24”)	150 (5,91”)

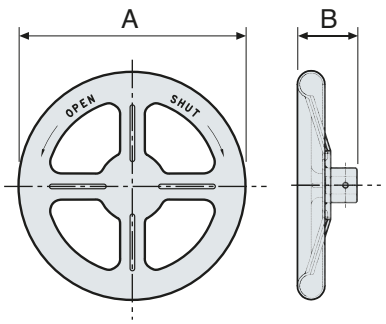

Handrad PS-Baureihe

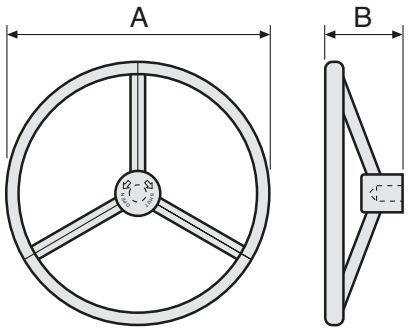

Handrad SG-Baureihe

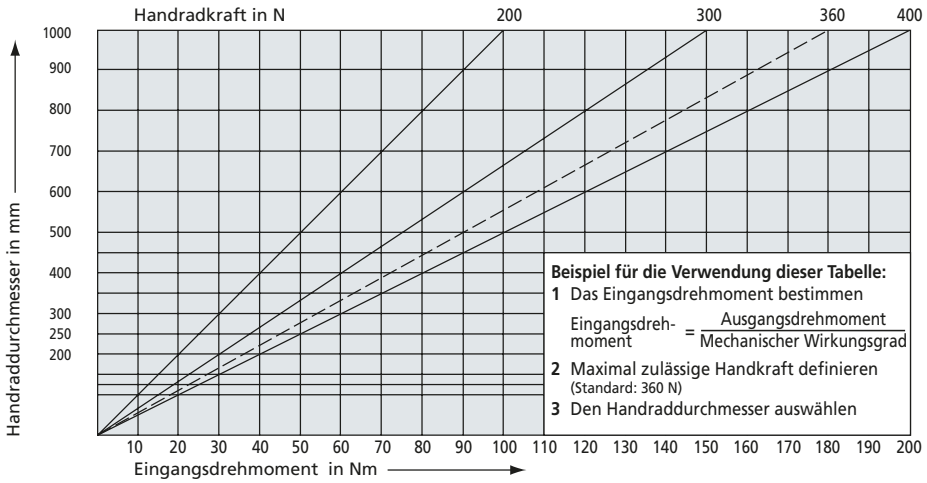

Eine vollständige Auflistung des Rotork Vertriebs- und Servicenetzes finden Sie auf unserer Website.

www.rotork.com

Hauptsitz
Rotork Gears UK
Tel. +44 (0)113 2567922
E-Mail sales@rotorkgears.com

Firmenzentrale
Rotork plc
Tel. +44 (0)1225 733200
E-Mail mail@rotork.com

Elektrische Stellantriebe und Steuerungssysteme
Fluidische Stellantriebe und Steuersysteme
Getriebe und Getriebebediener
Präzisionssteuerung und -anzeige
Projekte, Dienstleistungen und Retrofit

PUB034-001-02
Ausgabe 07/18

Im Rahmen einer laufenden Produktentwicklung behält sich Rotork das Recht vor, Spezifikationen ohne vorherige Ankündigung zu ändern. Veröffentlichte Daten können sich ändern. Die neueste Version finden Sie auf unserer Website unter www.rotork.com

Der Name Rotork ist eine eingetragene Marke. Rotork erkennt alle eingetragenen Marken an. Herausgegeben und produziert in Großbritannien von Rotork. POLTG0324