Keeping the World Flowing
for Future Generations

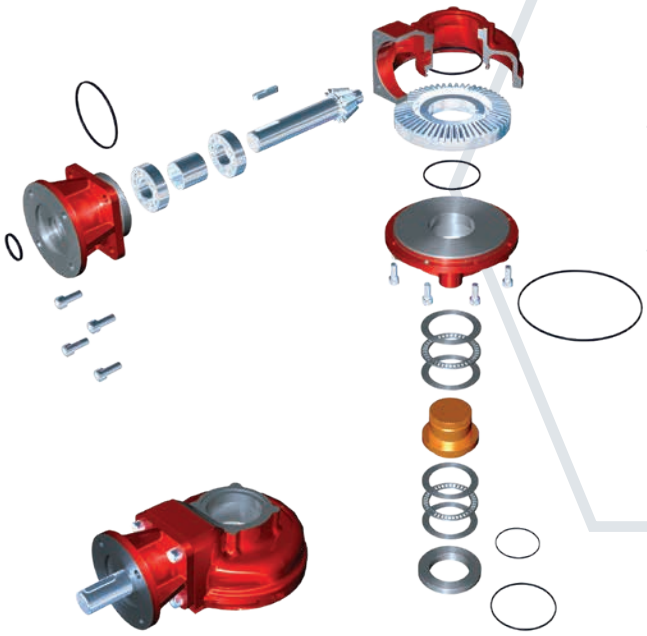

IB többfordulatú

Öntöttvas házas áttételművek

IB többfordulatú áttételmű sorozat

Az IB sorozatú többfordulatú áttételművet a vevői igények figyelembevételével tervezték, és kivehető talpcsapággyal rendelkezik, amely megkönnyíti az orsóhoz való megmunkálását.

Az üzemi hőmérséklet általában -40 és +120 ºC között van, de kérésre más hőmérsékleti tartományok is rendelkezésre állnak.

A szabványos bemeneti és kimeneti karimák megfelelnek az ISO 5210 szabványnak. Azonban egyenértékű szabványok, például MSS és DIN szállíthatók.

Alkalmazás

A Rotork sorozatú IB áttételművek többfordulatú készülékek, amelyek tolózárak, gömbcsapok és , zsilipek működtetésére szolgálnak. Ezeket a áttételműveket motoros alkalmazásokhoz tervezték.

Környezeti specifikáció

IP67 szabványú burkolat, 1 méteres mélységig, 30 percig merülő használatra alkalmas.

IP68-as burkolat folyamatos víz alatti használatra 15 méteres maximális mélységig használható.

Jellemzők

- Teljesen zárt hajtómű
- Élethosszig tartó zsírral töltött és teljesen szigetelt
- Átfogó áttételi arányok
- Kivehető kimeneti talpcsapágy
- Kúp és homlok kombinációk elérhetők
- Golyóscsapágyakra szerelt bemeneti fogaskerék
- Különféle bemeneti és kimeneti karimák a hajtóművekhez és szelepekhez

Opciók

- Kiegészítő homlok-/kúpos bemeneti előtétek
- Magas és alacsony hőmérséklet
- IP68, elföldelt
- Rugalmas bővítmények
- Kettős tengely ferde – 2 vagy 3 bemeneti tengely 90° és 180° szögben elérhető egymással
- Tűzbiztos az ISO 10497 szerint
- Reteszelő biztonsági rendszer
- A, B és C forma elérhető

IB többfordulatú öntöttvas házas hajtóművek

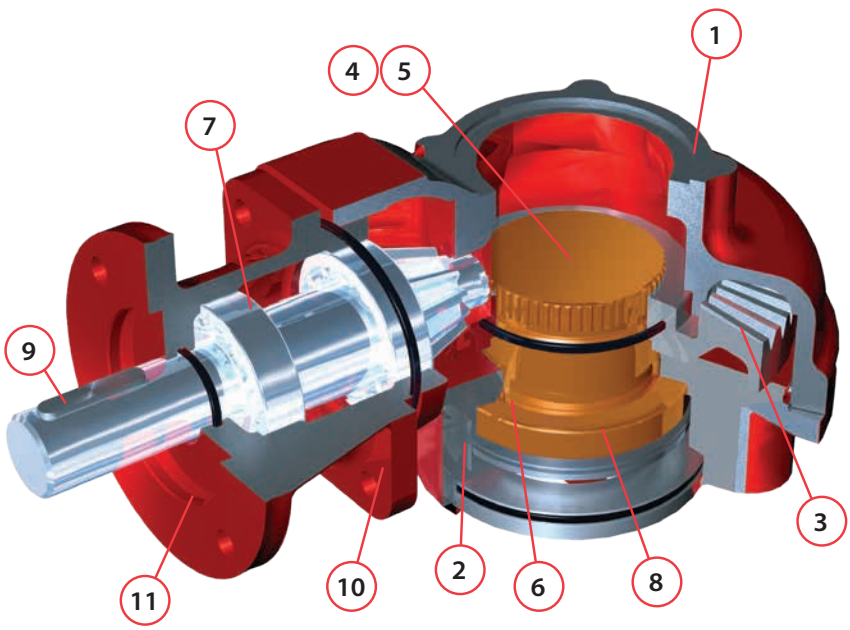

DSB - Kéttengelyes kivitel

180º-os változat

90º-os változat

90º és 180º DSB elérhető az IB4-től az IB11-ig.
180º DSB elérhető az IB12-től IB14-ig.

Anyagspecifikáció a Rotork IB sorozatú BEVEL fogaskerék-áttételművekhez

No.	Leírás	Anyag	Egyesült Királyság szabvány	USA szabvány	DIN szabvány
1	Áttételműház	Öntöttvas SG vas	BS1561 EN-GJL-250 BS1563 EN-GJS-450-10	ASTM A48 35B/40B ASTM A536 65-45-12	GG-25 GGG-40
2	Alaplap	SG vas	BS1563 EN-GJS-450-10	ASTM A536 65-45-12	GGG-40
3	Fogaskerekek	SG vas Acél	BS1563 EN-GJS-700-2 BS970 605M36T	AISI/SAE 1010 vagy 4340	GGG-70
4	Talpcsapágy B forma	Acél	BS970 070M20	ASIS/SAE 1023	
5	Talpcsapágy A forma	Alumínium bronz	BS1400 AB2	ASTM B505 C95800	
6	Tömítések	Nitril gumi			
7	Bemeneti tengely csapágyai	Golyóscsapágy			
8	Kimeneti nyomócsapágyak	Tűgörgős csapágyak (kivéve a 14-es kimeneti méretet, amely görgős csapágyakkal rendelkezik)			
9	Bemeneti tengely	Acél	BS970 605M36T BS970 817M40T	AISI/SAE 4340	42 MnMo 7 40 NiCrMo 8 - 4
10	Rögzítőelemek	Acél	BS3692 és BS4168		
11	Bemeneti karima	Öntöttvas vagy SG vas	BS1561 EN-GJL-250 ill BS EN 1563 EN-GJS-450-10	ASTM A48 35B/40B ill ASTM A536 65-45-12	GG-25 ill GGG-40
	Zsír	Renolit CL-X2			
	Festés	PE3 szürke alapozó (egyéb felületek kérésre)			

Megjegyzés: A vállalat folyamatos fejlesztési politikája miatt a Rotork fenntartja a jogot, hogy előzetes értesítés nélkül megváltoztassa a specifikáció részleteit.

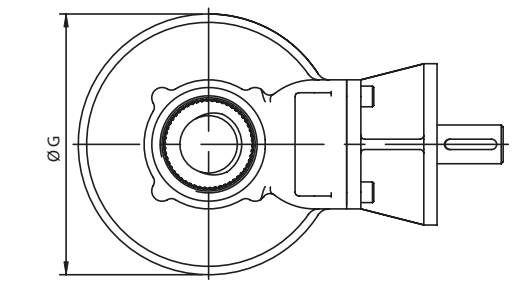

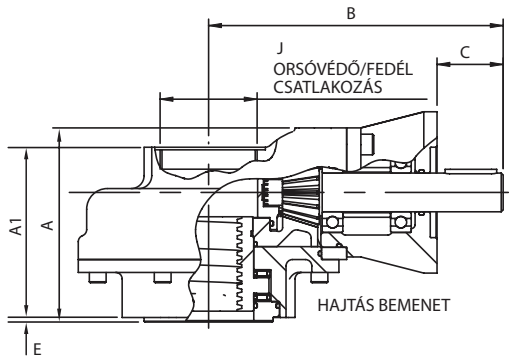

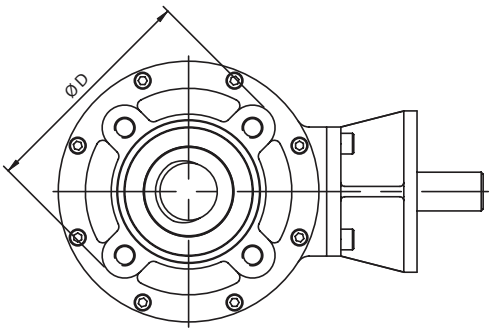

Bemeneti karima részletei

Bemenet	Karima átm. és Vastagság	Tengely átm.	Retesz adatok
F10 és FA10	Ø125 x 10	Ø20,00 - 0,05	6x6x40
F14 és FA14	Ø175 x 15	Ø30,00 - 0,05	8x7x40
F16 és FA16	Ø 210 x 20	*Ø40,00 - 0,05	**12 x 8 x 55
F25 és FA25	Ø 300 x 20	Ø50,00 - 0,05	14x9x55

* Ø30,00 IB6 és IB7 esetén.
** 8 x 7 x 40 IB6 és IB7 esetén.

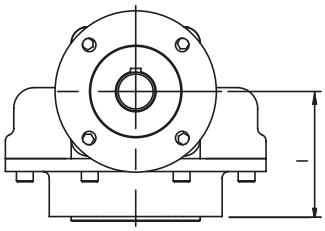

Áttételmű	Max furat négyszögletes retesz BS4235	Maximális menet emelkedés (hüvelyk)	(mm)	Tömeg (kg)
IB2	40.0	1 ³/₄″	45	21
IB3	52.0	2 ¹/₈″	55	25
IB4	40.0	1 ³/₄″	45	16
IB5	52.0	2 ¹/₈″	55	20 / **22
IB6	52.0	2 ¹/₈″	55	28 / **32
IB7	68.0	2 ⁷/₈″	73	35 / **45
IB8	68.0	2 ⁷/₈″	73	55 / **61
IB9	76.0	3 ³/₈″	86	70 / **76
IB10	76.0	3 ³/₈″	86	105 / **109
IB11	96.0	3 ⁷/₈″	100	125 / **135
IB12	96.0	3 ⁷/₈″	100	172 / **180
IB13	121.0	5″	127	200 / **215
*IB14	130.0	5 ⁷/₈″	150	343

* Öntött furat 60 mm, opcionális 40 mm. **Tömeg a nagyobb teljesítmény érdekében.

Áttételmű	Áttétel	A	A1	B	C	ØD	E	ØG	I	J	Bementi karimák	Kimeneti karimák
IB2	1:1	187	99	228	51	125	3	202	107	2,5″ BSP vagy NPT	F10 és F14	F07 / F10
IB3	1:1	210	122	228	51	175	4	202	130	2,5″ BSP vagy NPT	F10 és F14	F14
IB4	2, 3, 4 & 6:1	124	107	228	51	125	3	202	74	2,5″ BSP vagy NPT	F10 és F14	F10
IB5	2, 3, 4 & 6:1	147	130	228	51	175 / *210	4	202	97	2,5″ BSP vagy NPT	F10 és F14	F14, F16
IB6	3, 4 & 6:1	152	141	251	51	175 / *210	4 / *5	260	102	3,5″ BSP vagy NPT	F10, F14 és F16	F14, F16
IB7	3, 4 & 6:1	170	159	251	51	210 / *283	5	260 / *267	120	3,5″ BSP vagy NPT	F10, F14 és F16	F16, F25
IB8	3, 4 & 6:1	191	191	332	60	210 / *283	5	320	130	4″ BSP vagy NPT	F14, F16 és F25	F16, F25
IB9	3, 4 & 6:1	197	197	332	60	300 / *350	5	320 / *355	136	4″ BSP vagy NPT	F14, F16 és F25	F25, F30
IB10	4 & 6:1	216	216	377	60	300 / *350	5	412	155	5″ BSP vagy NPT	F14, F16 és F25	F25, F30
IB11	4 & 6:1	237	237	377	60	350 / *410	5	412	176	5″ BSP vagy NPT	F14, F16 és F25	F30, F35
IB12	6 & 8:1	238	238	432	60	350 / *410	5	520	176	Ø195 furat (4 x M10 220 PCD-n)	F14, F16 és F25	F30, F35
IB13	6 & 8:1	254	254	432	60	410 / *476	5 / *8	520	192	Ø195 furat (4 x M10 220 PCD-n)	F14, F16 és F25	F35, F40
IB14	6 & 8:1	366	366	432	60	476	8	520	304	Ø195 furat (4 x M10 220 PCD-n)	F14, F16 és F25	F40

Minden méret mm-ben. * Méret a nagyobb teljesítmény érdekében.

IB többfordulatú

Öntöttvas házas áttételművek

Áttételmű kiválasztási táblázat

Áttételmű	Névleges áttétel		Kimeneti nyomaték (Nm)	Max tolóerő (kN)	Mechanikai erősítés ±10%*	
IB2	1		306	53	0.85	
IB3	1		306	177	0.85	
IB4	2		306	53	1.70	
IB4	3	4	678	53	2.55	3.40
IB4	6		542	53	5.10	
IB5	2		306	177	1.70	
IB5	3	4	678	177	2.55	3.40
IB5	6		542	177	5.10	
IB6	3	4	1355	177	2.55	3.40
IB6	6		1084	177	5.10	
IB7	3	4	1355	266	2.55	3.40
IB7	6		1084	266	5.10	
IB8	3	4	2033	266	2.55	3.40
IB8	6		1627	266	5.10	
IB9	3	4	2033	355	2.55	3.40
IB9	6		1627	355	5.10	
IB10	4	6	4067	355	3.40	5.10
IB11	4	6	4067	500	3.40	5.10
IB12	6	8	8135	500	5.10	6.80
IB13	6	8	8135	834	5.10	6.80
IB14	6	8	8135	1320	5.10	6.80

A statikus biztonsági tényező 2.

*A közzétett MA néhány ciklus után érhető el.

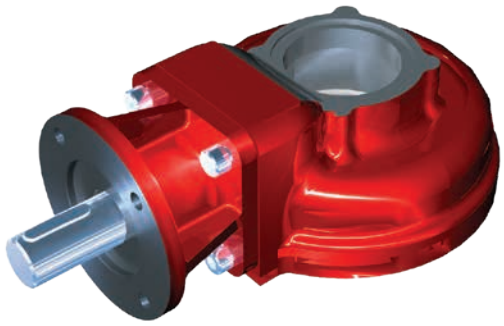

A Rotork értékesítési és szervizhálózatának teljes listája elérhető weboldalunkon.

www.rotork.com

Vállalati központ
Rotork plc
tel +44 (0)1225 733200
e-mail mail@rotork.com

Elektromos működtetők és vezérlőrendszerek

Pneumatikus/hidraulikus működtetők és vezérlőrendszerek

Áttételművek és fogazott működtetők

Precíziós vezérlés és jelzés

Projektek, szolgáltatások és utólagos felszerelések

PUB130-001-32
02/24 kiadás

A folyamatban lévő termékfejlesztési folyamat részeként a Rotork fenntartja a jogot, hogy előzetes értesítés nélkül módosításra és specifikáció változtatásra. A közzétett adatok változhatnak. A legújabb verzióért látogassa meg weboldalunkat a www.rotork.com címen.

A Rotork név bejegyzett védjegy. A Rotork minden bejegyzett védjegyet elismer. Kiadta és előállította az Egyesült Királyságban a Rotork. POLJB0324